SJT-WVF5-E电梯电气原理图

（集约串行简化版解决方案--轿顶板）

2016-11-01发布　　2017-01-01实施

版本：9.06EN　　更改状态：0

资料编号：IEC-30.01-170101

修订记录表

修订日期	图 号	页 码	修订内容及原因	修 订 人	版 本
2017.3.17	控制电源及照明回路	2	KBQ接线更改：原来两端接200 201当应急功能时无法满足MBQ作为门区指示功能。	武悦	

目　录

变频器控制回路 ----------1

安全及制动回路 ----------3

操纵盘控制回路 ----------5

呼梯盒控制回路 ----------7

门机控制回路 ----------9

控制柜插件及微机板接口图 ----------11

停电自动平层控制回路----------13

底坑第二急停----------15

对讲回路 ----------17

提前开门/再平层及UCMP控制回路 ------19

控制电源及照明回路 ----------2

微机控制回路 ----------4

轿顶板控制回路 ----------6

通讯系统回路 ----------8

并联回路 ----------10

轿顶接线盒----------12

底坑检修盒----------14

井道开关位置 ----------16

群控回路 ----------18

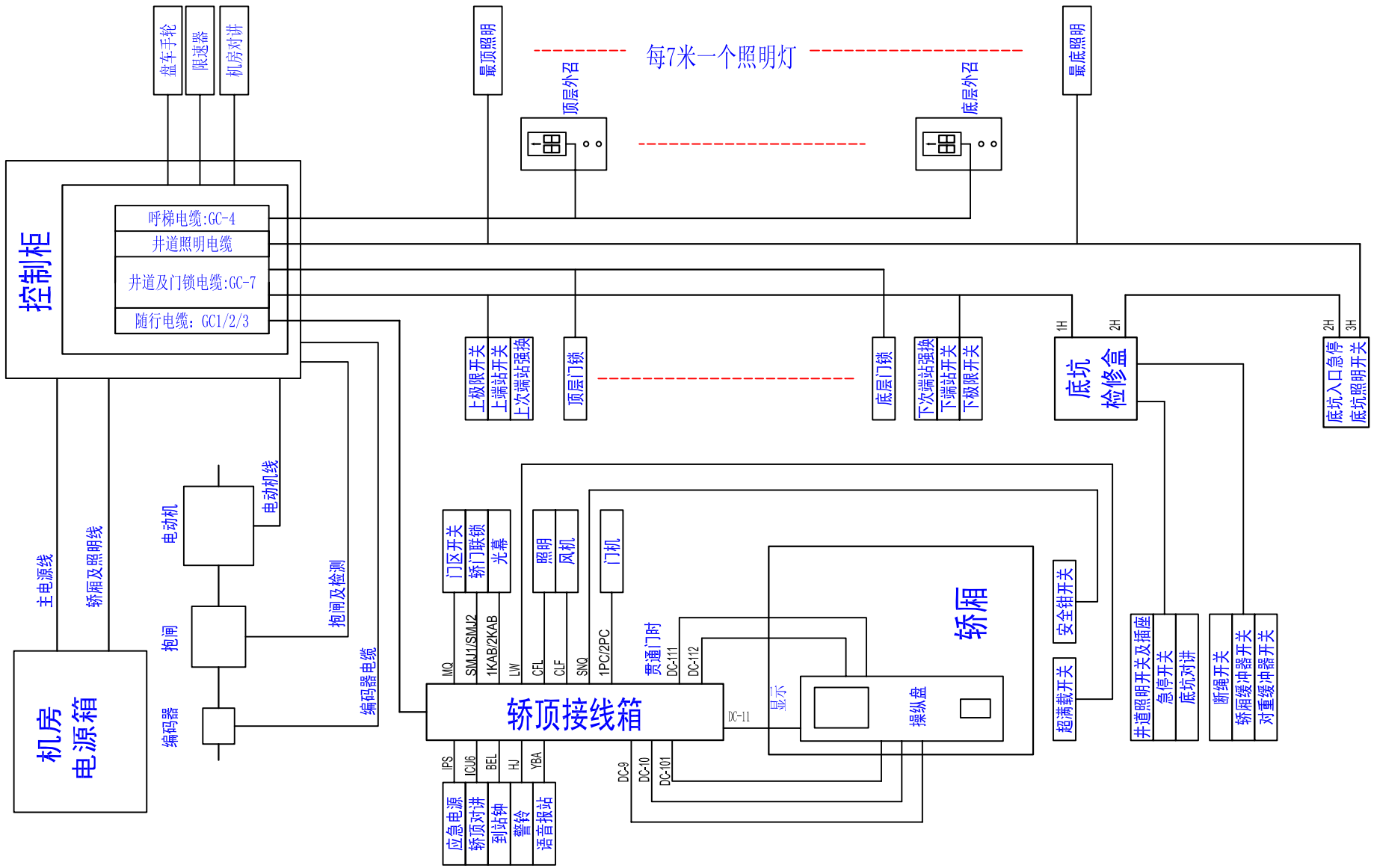

日期	SJT-WVF5-E 系统图	设计	审核	批准	版本	页码
2015-07-01		武悦	郎帅	盘宗仁	9.06EN	0

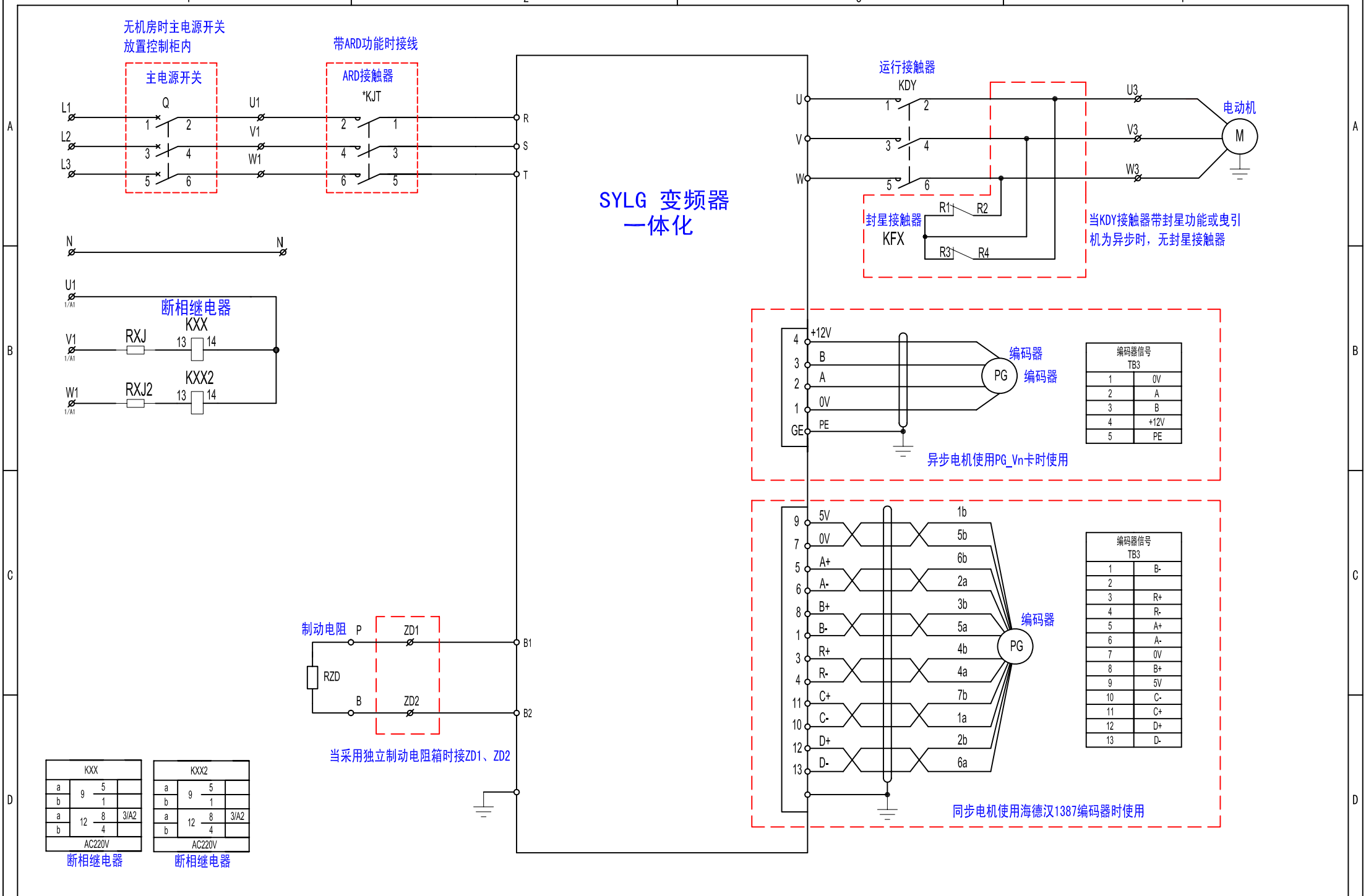

编码器信号 TB3	
1	0V
2	A
3	B
4	+12V
5	PE

编码器信号 TB3	
1	B-
2	
3	R+
4	R-
5	A+
6	A-
7	0V
8	B+
9	5V
10	C-
11	C+
12	D+
13	D-

日期	SJT-WVF5-E 变频器控制回路	设计	审核	批准	版本	页码
2015-07-01		武悦	郎帅	盘宗仁	9.06EN	1

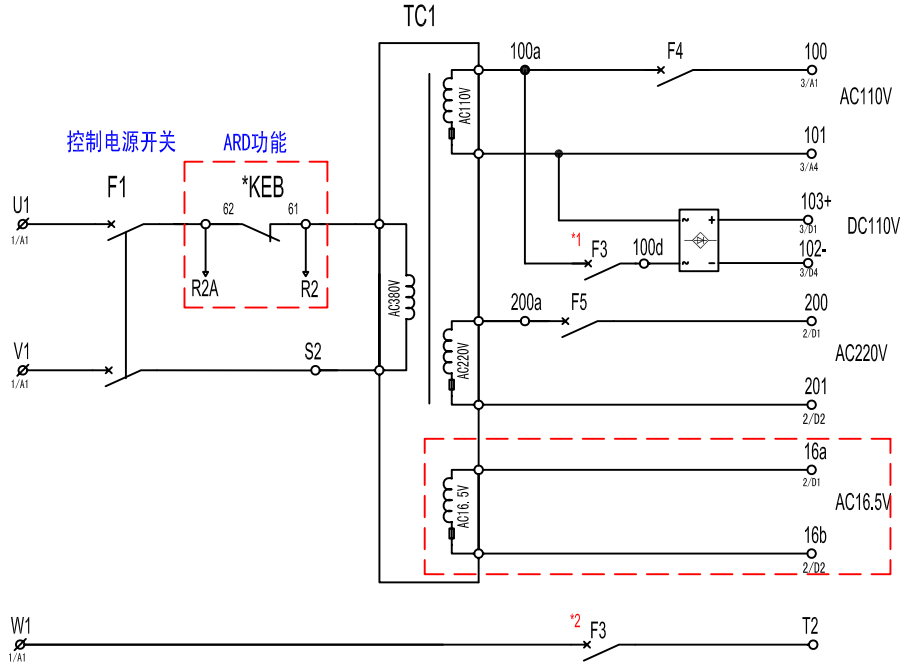

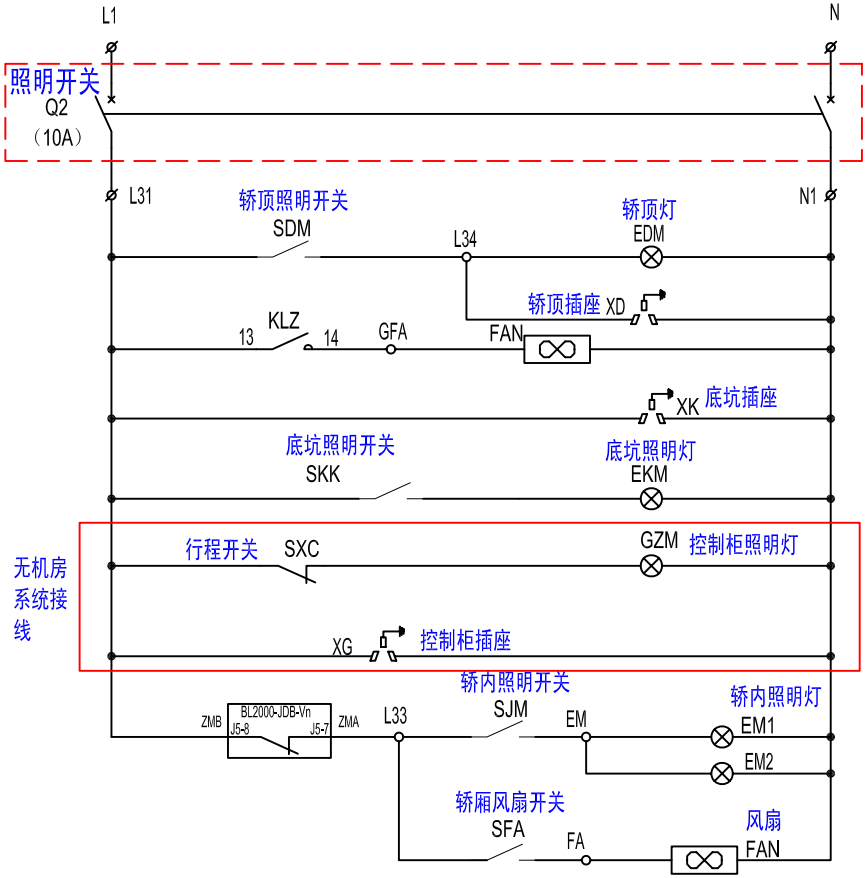

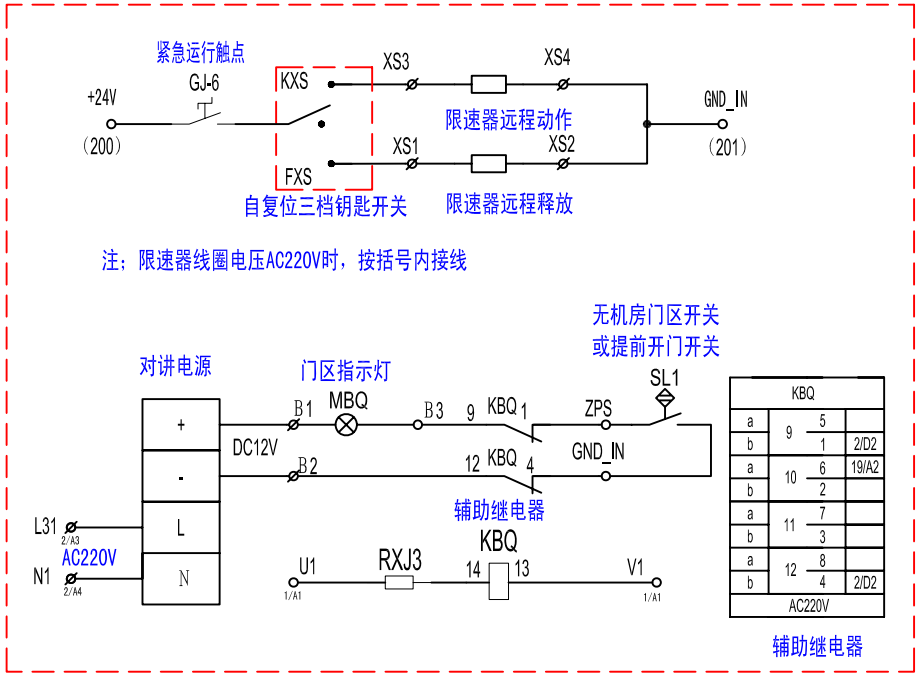

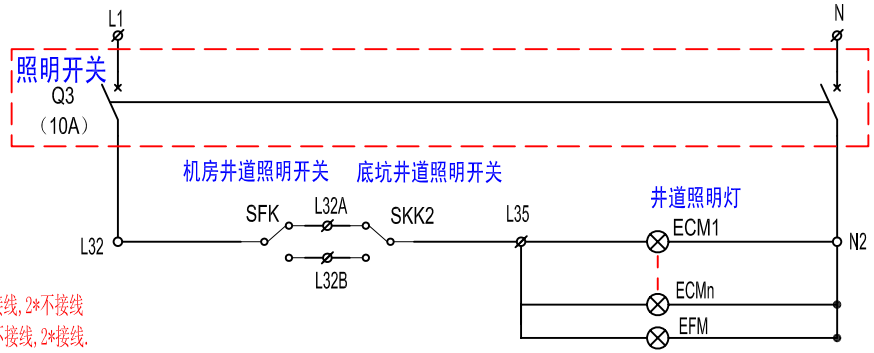

说明:当抱闸电压为DC110V时,1*接线,2*不接线
当抱闸电压为AC220V时,1*不接线,2*接线.

日期		设计	审核	批准	版本	页码
2017-03-17	SJT-WVF5-E 控制电源及照明回路	武悦	郎帅	盘宗仁	9.06EN	2

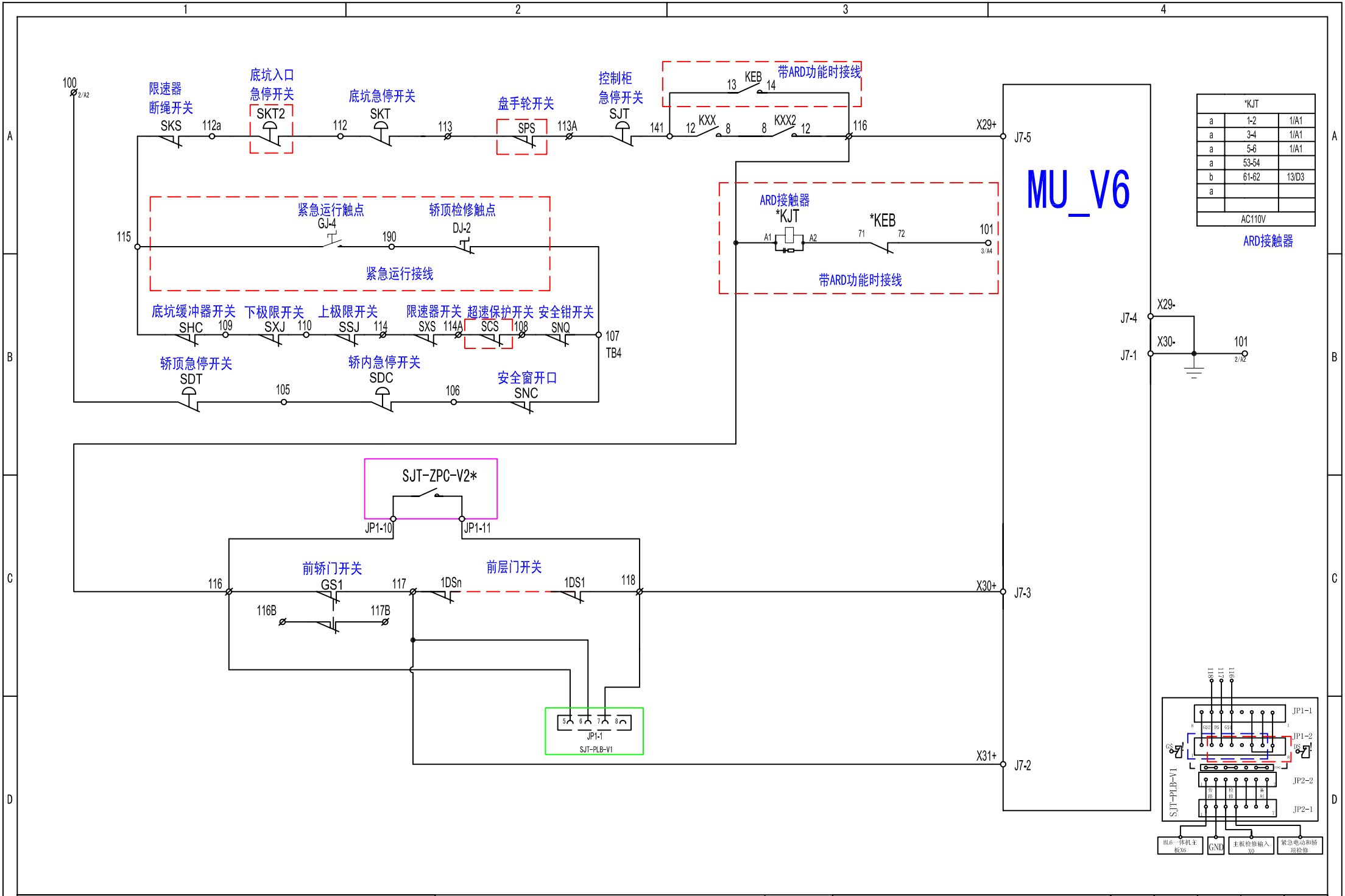

*KJT		
a	1-2	1/A1
a	3-4	1/A1
a	5-6	1/A1
a	53-54	
b	61-62	13/D3
a		
AC110V		

ARD接触器

日期	SJT-WVF5-E 安全及旁路回路(单门)	设计	审核	批准	版本	页码
2017-03-14		武悦	郎帅	盘宗仁	9.06EN	3

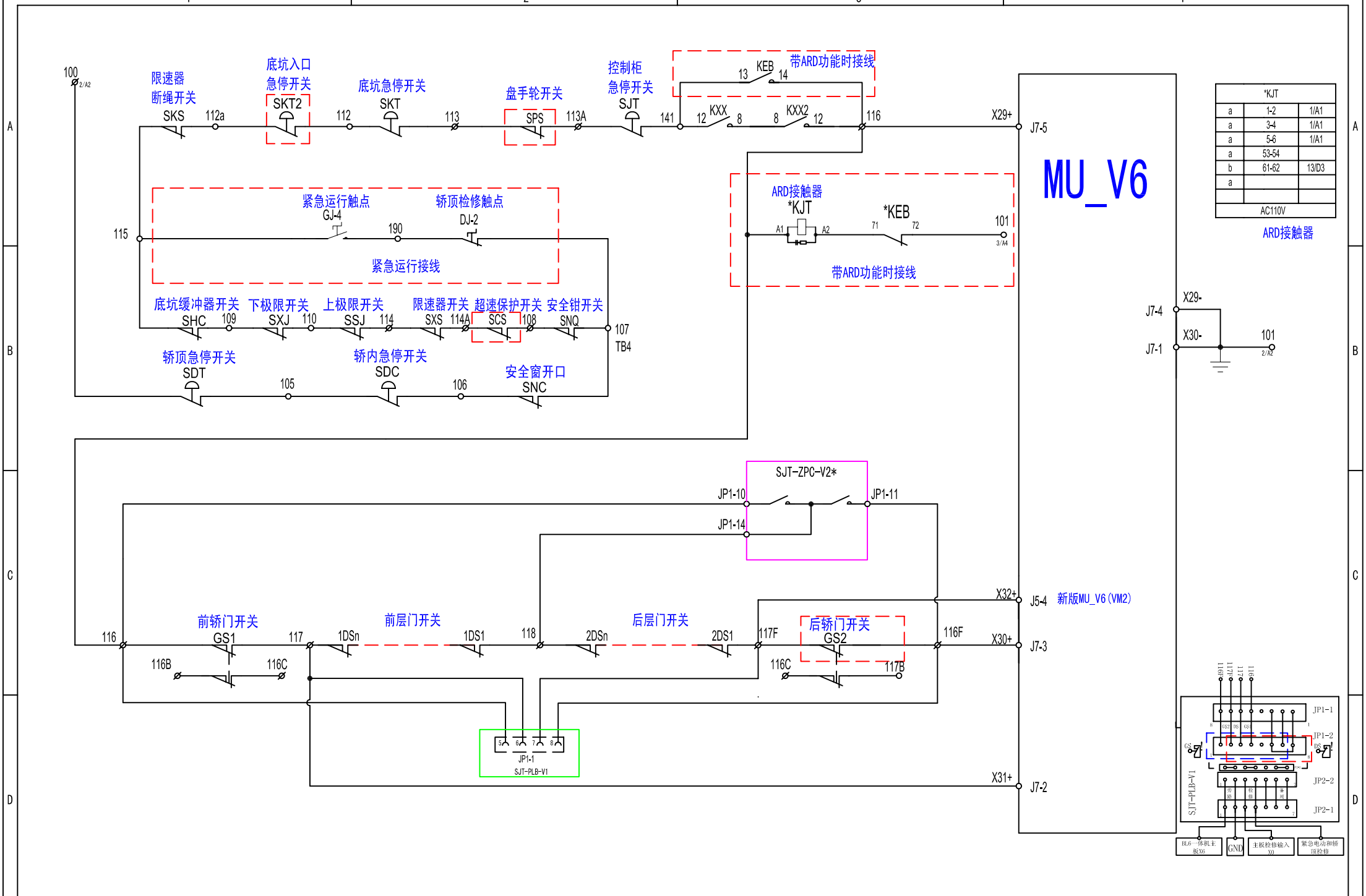

日期		设计	审核	批准	版本	页码
2016-12-20	SJT-WVF5-E 安全及旁路回路(异步贯通门)	武悦	郎帅	盘宗仁	9.06EN	3A

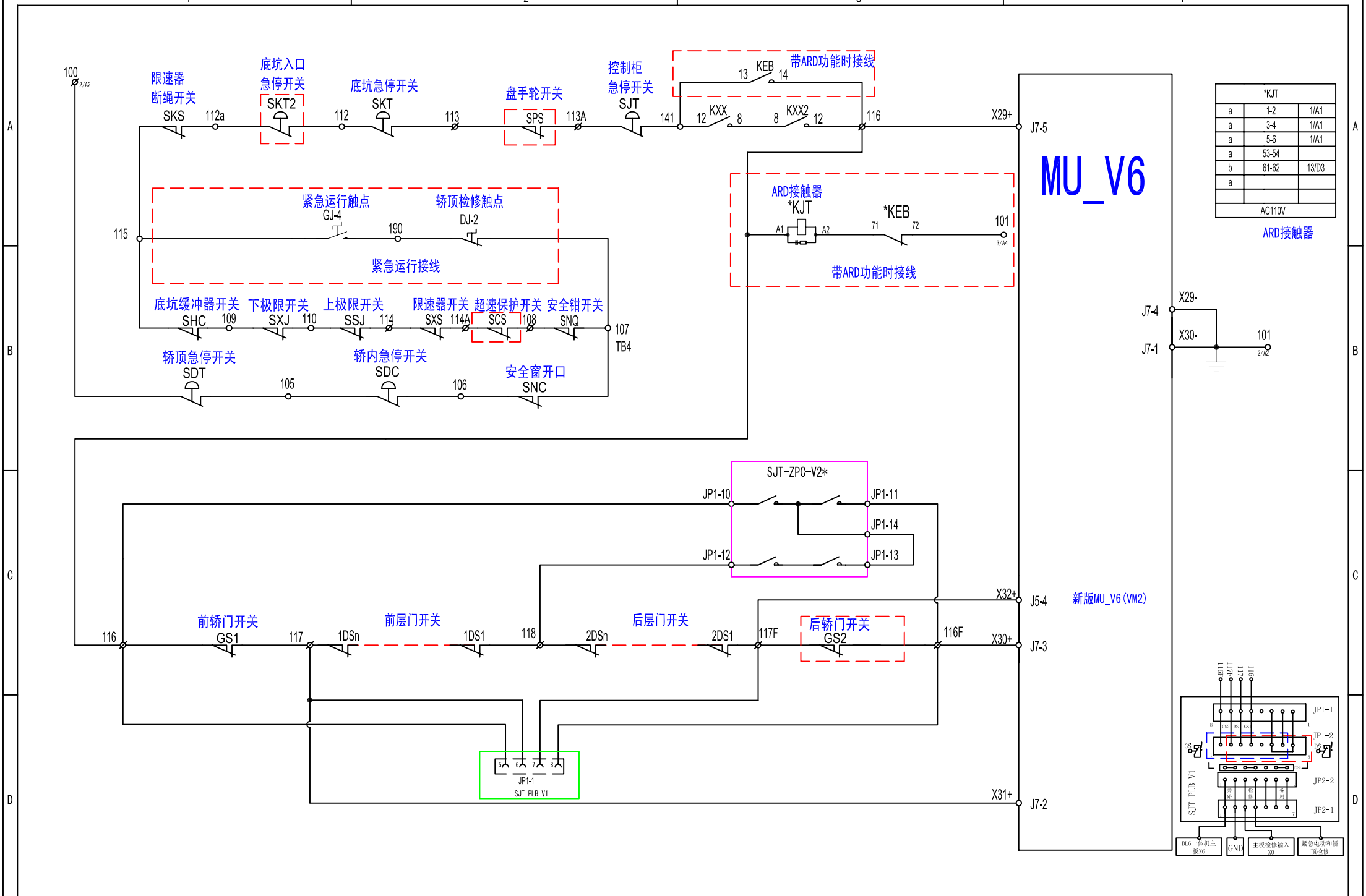

*KJT		
a	1-2	1/A1
a	3-4	1/A1
a	5-6	1/A1
a	53-54	
b	61-62	13/D3
a		
AC110V		

ARD接触器

日期		设计	审核	批准	版本	页码
2016-12-20	SJT-WVF5-E 安全及旁路回路(同步贯通门)	武悦	郎帅	盘宗仁	9.06EN	3B

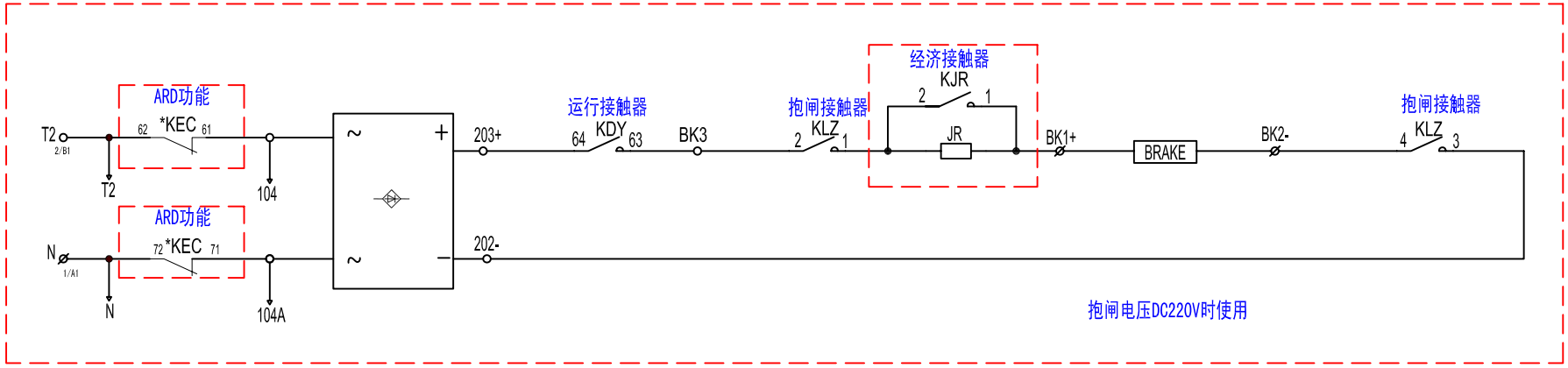

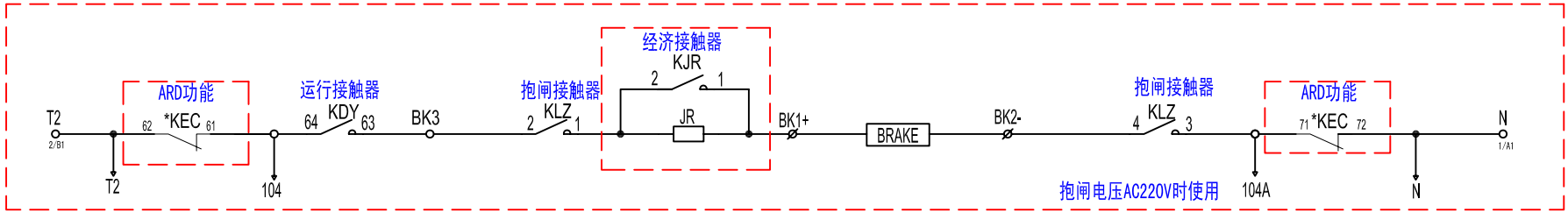

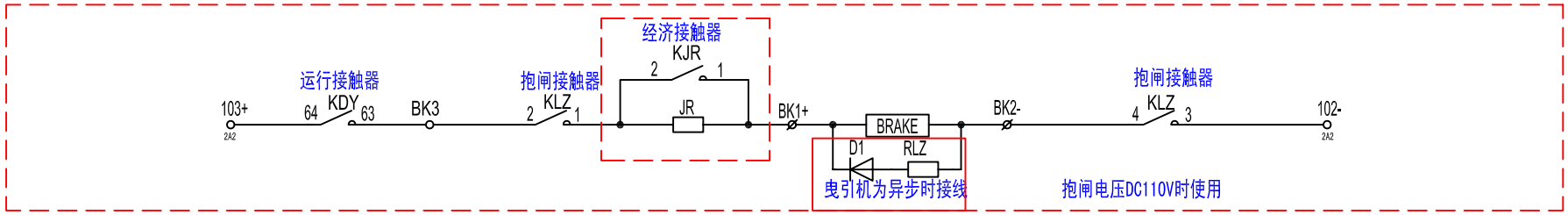

日期	SJT-WVF5-E 制动回路(BL6)	设计	审核	批准	版本	页码
2016-07-21		武悦	郎帅	盘宗仁	9.06EN	3C

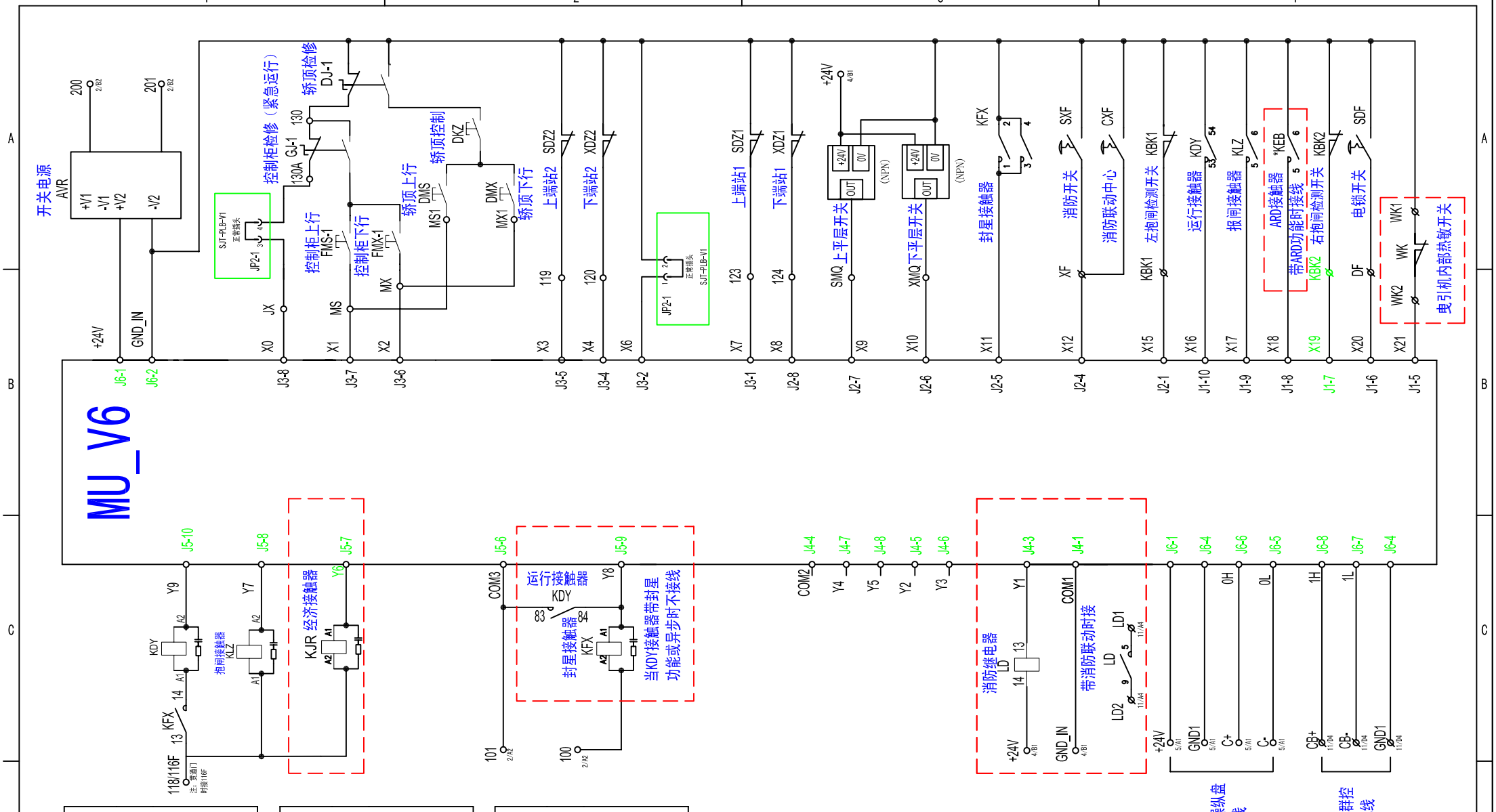

KDY		
a	1-2	1/A3
a	3-4	1/A3
a	5-6	1/A3
a	53-54	4/A4
a	63-64	3/C2
a	73-74	
a	83-84	4/C1
AC110V		

运行接触器

KLZ		
a	1-2	3/C3
a	3-4	3/C4
a	5-6	3/C4
a	53-54	4/A4
a	63-64	
a	73-74	
a	83-84	
AC110V		

抱闸接触器

KJR		
a	1-2	3/C3
a	3-4	
a	5-6	
a	53-54	
a	63-64	
a	73-74	
a	83-84	
AC110V		

经济接触器

KFX		
a	1-2	4/A3
a	3-4	4/C1
b	R1-R2	1/A3
b	R3-R4	1/A3
AC110V		

封星接触器

日期		设计	审核	批准	版本	页码
2017-05-05	SJT-WVF5-E 微机控制回路(ARD)	武悦	郎帅	盘宗仁	9.06EN	4

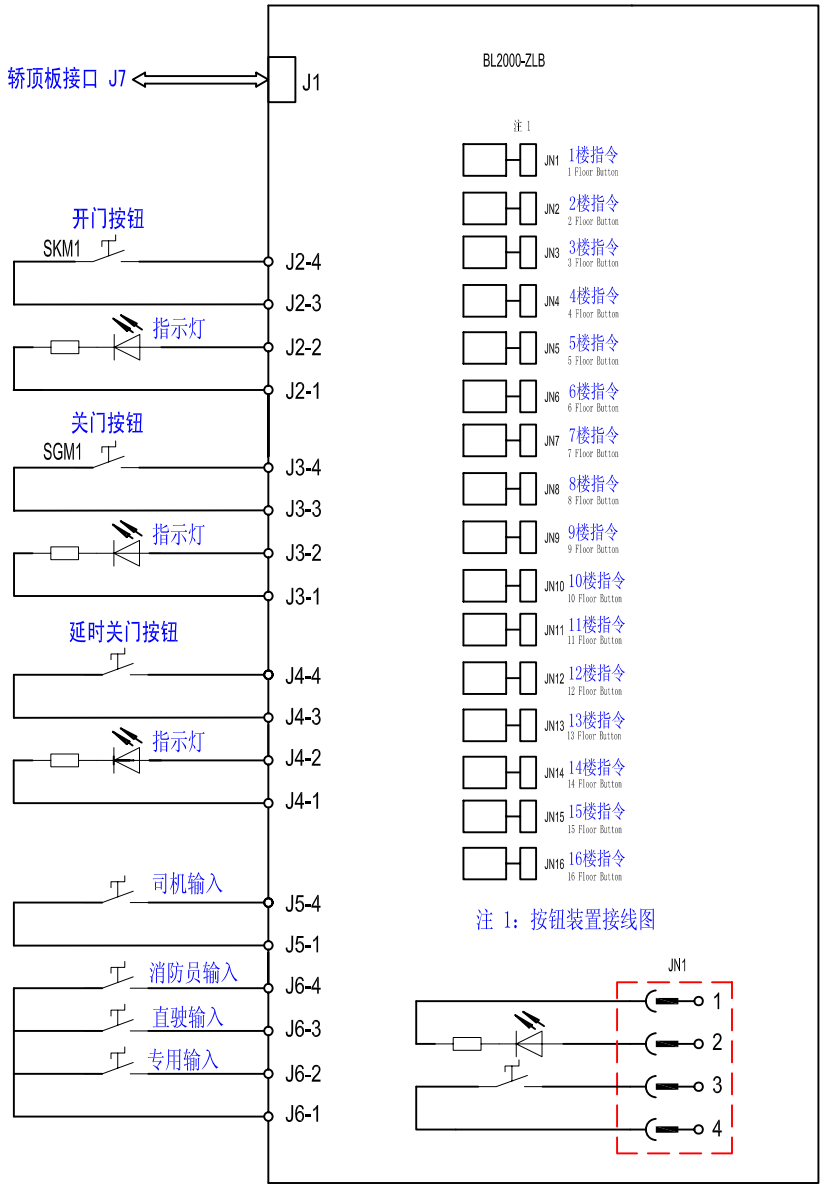

注 1：按钮装置接线图

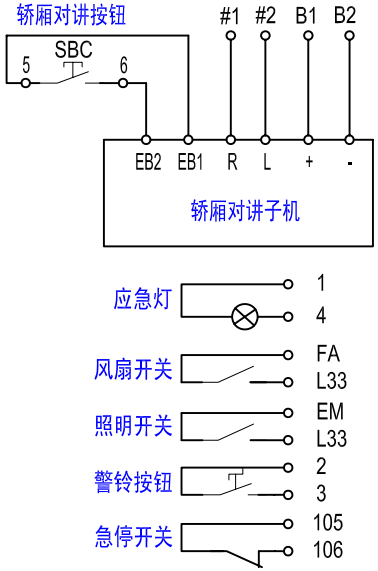

DC-9

1-480711-1 (350536-1)	
序号	符号
1	B1
2	B2
3	#1
4	#2
5	1
6	2
7	3
8	4
9	105
10	106
11	L33
12	FA
13	EM
14	
15	

日期	SJT-WVF5-E 操纵盘控制回路	设计	审核	批准	版本	页码
2015-07-01		武悦	郎帅	盘宗仁	9.06EN	5A

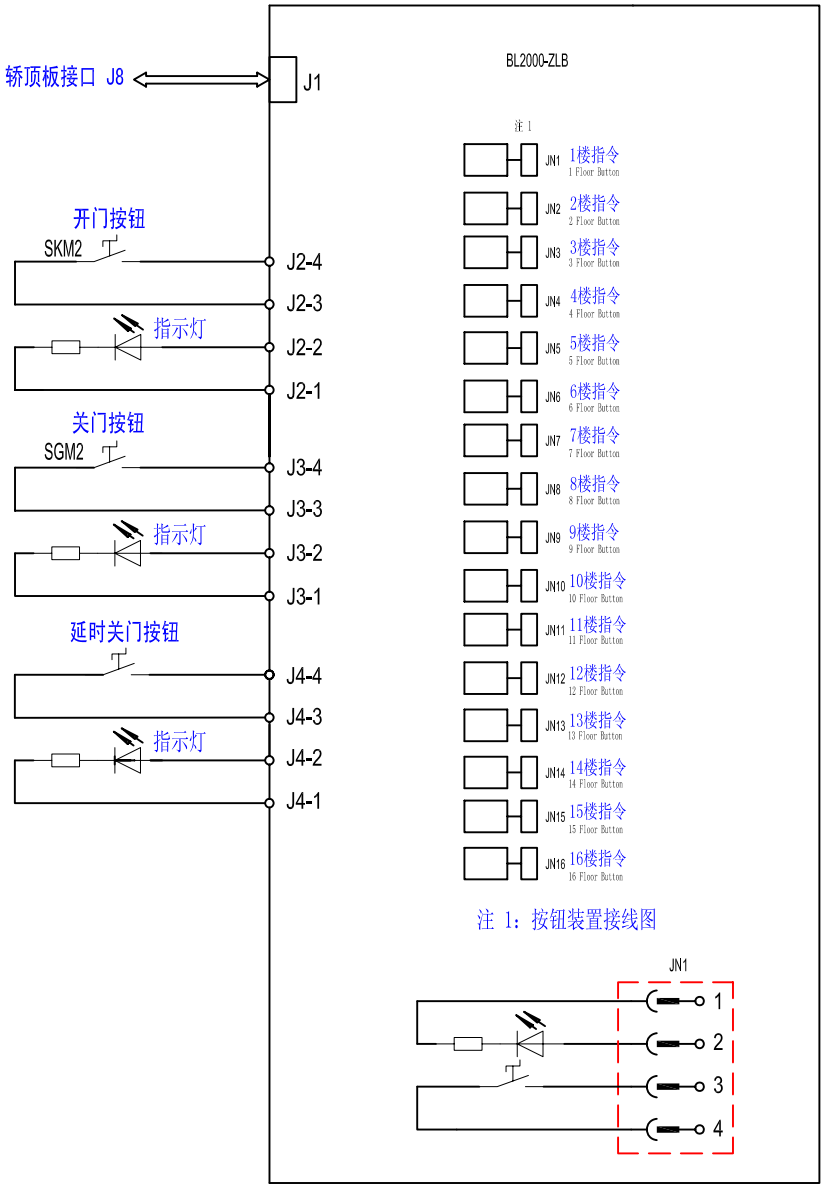

日期	SJT-WVF5-E 操纵盘控制回路（贯通门）	设计	审核	批准	版本	页码
2015-07-01		武悦	郎帅	盘宗仁	9.06EN	5B

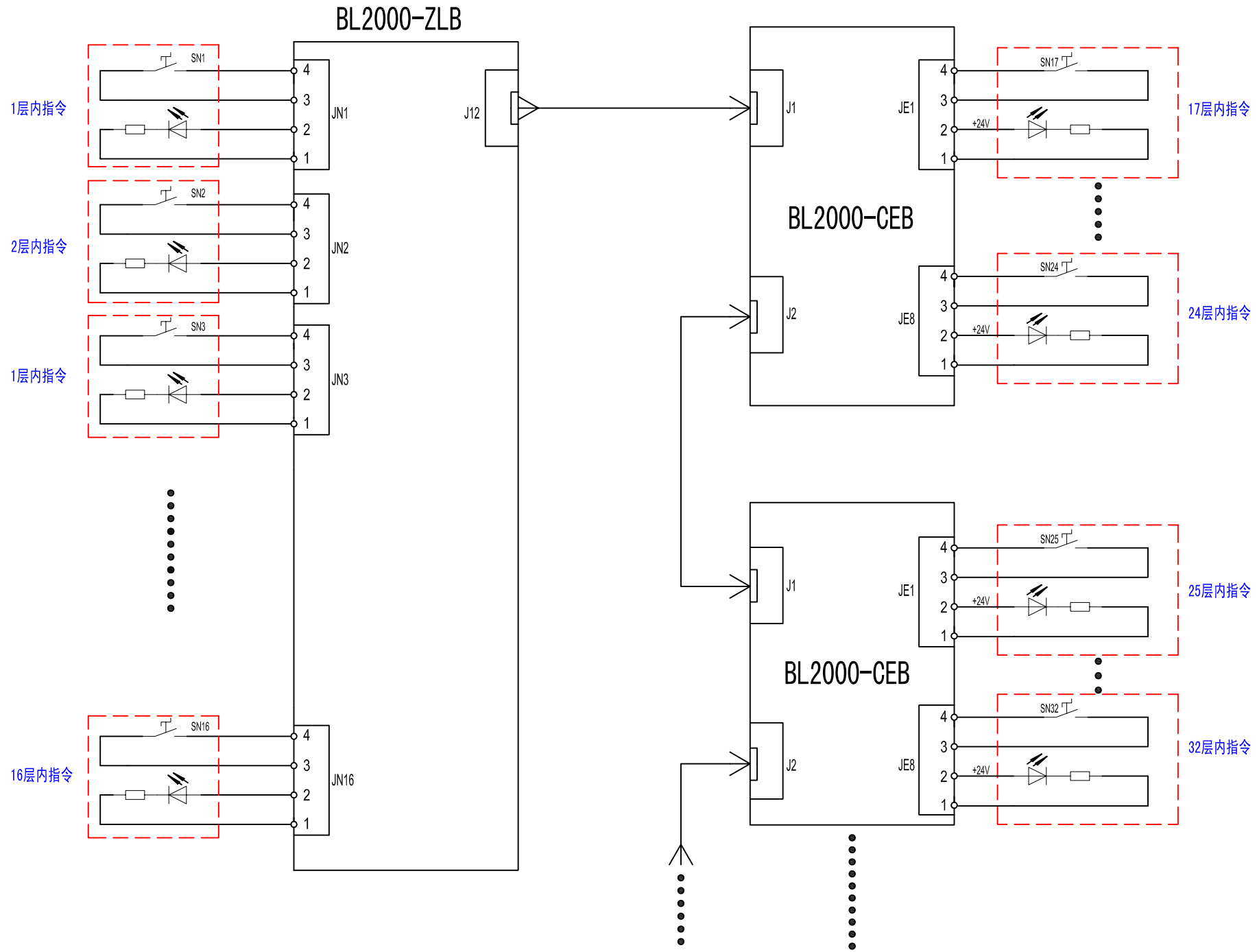

日期		设计	审核	批准	版本	页码
2015-07-01	SJT-WVF5-E 轿厢指令板内指令回路	武悦	郎帅	盘宗仁	9.06EN	5C

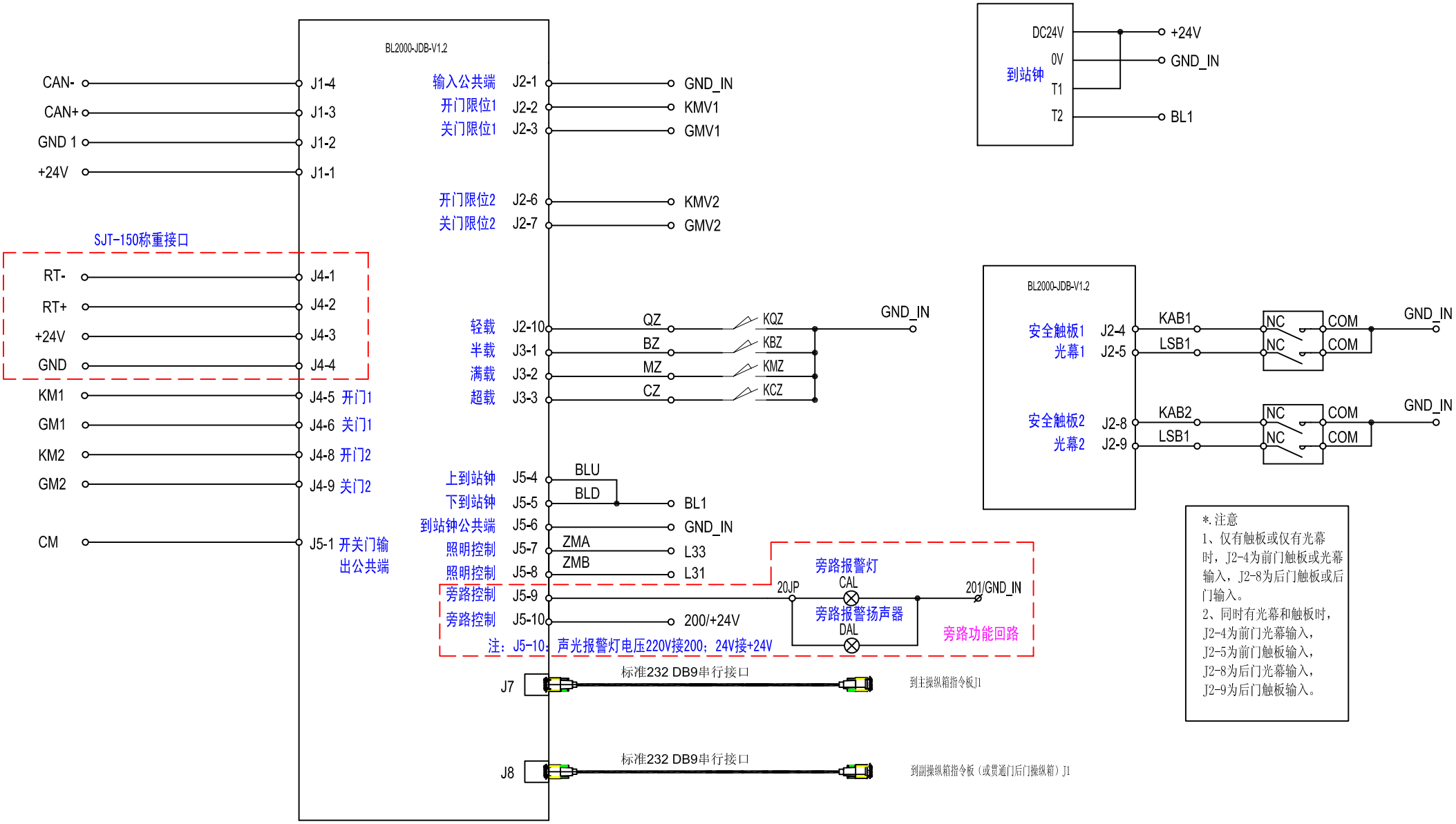

*.注意
1、仅有触板或仅有光幕时，J2-4为前门触板或光幕输入，J2-8为后门触板或后门输入。
2、同时有光幕和触板时，
J2-4为前门光幕输入，
J2-5为前门触板输入，
J2-8为后门光幕输入，
J2-9为后门触板输入。

日期		设计	审核	批准	版本	页码
2016-10-27	SJT-WVF5-E 操纵盘内指令回路	武悦	郎帅	盘宗仁	9.06EN	6

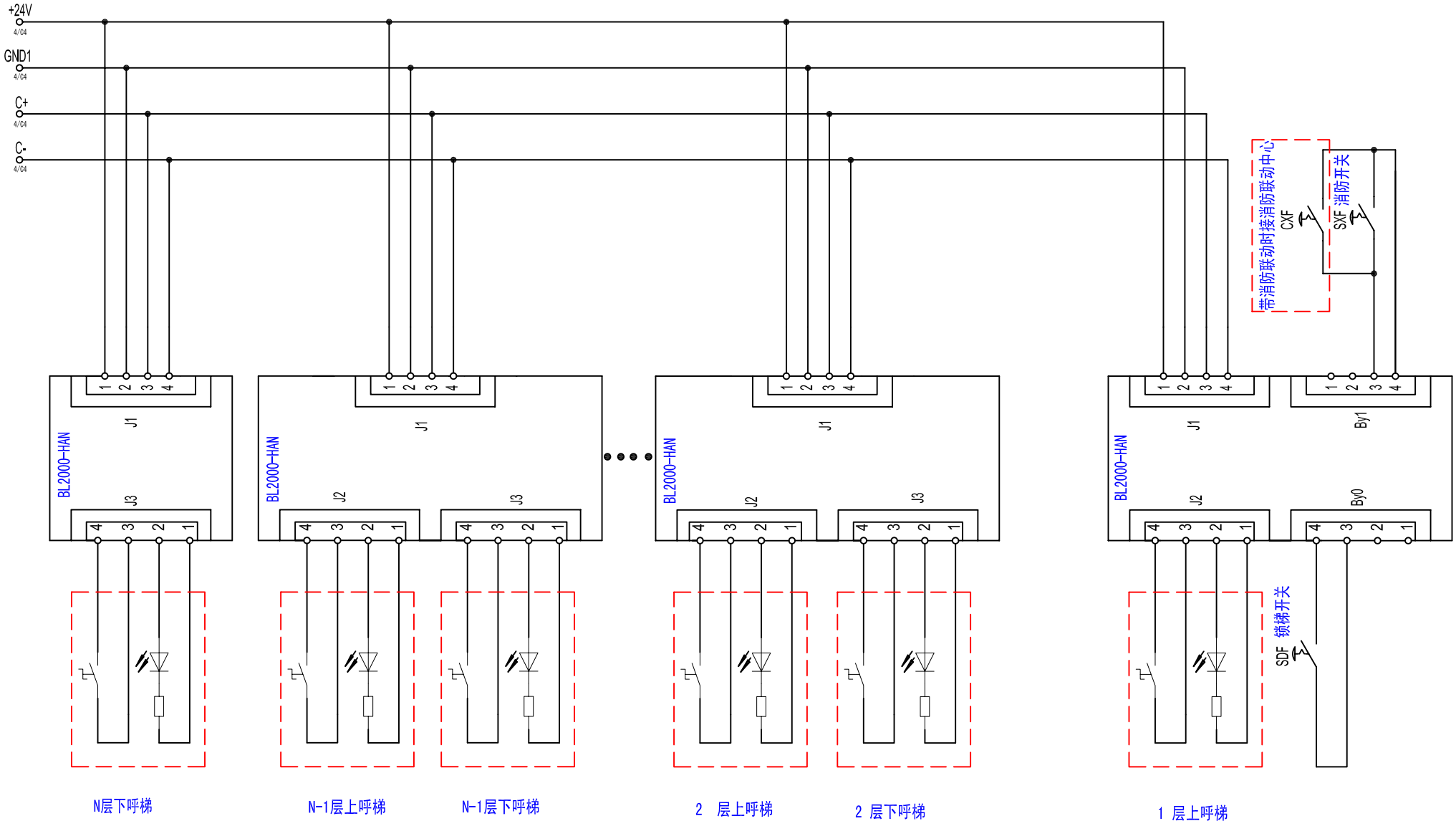

日期		设计	审核	批准	版本	页码
2015-07-01	SJT-WVF5-E 呼梯盒控制回路	武悦	郎帅	盘宗仁	9.06EN	7

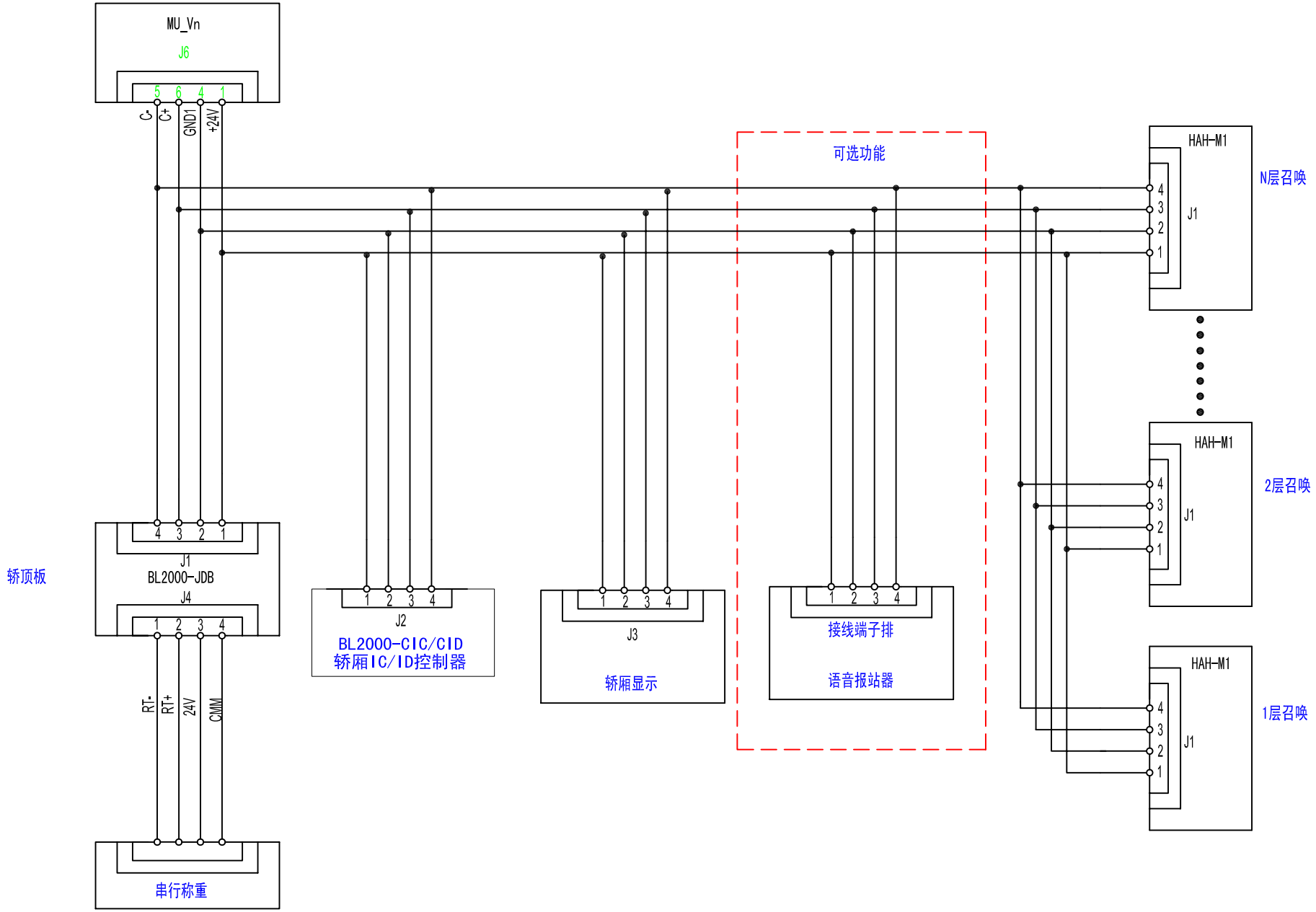

日期		设计	审核	批准	版本	页码
2015-07-01	SJT-WVF5-E 通讯系统回路(BL6)	武悦	郎帅	盘宗仁	9.06EN	8

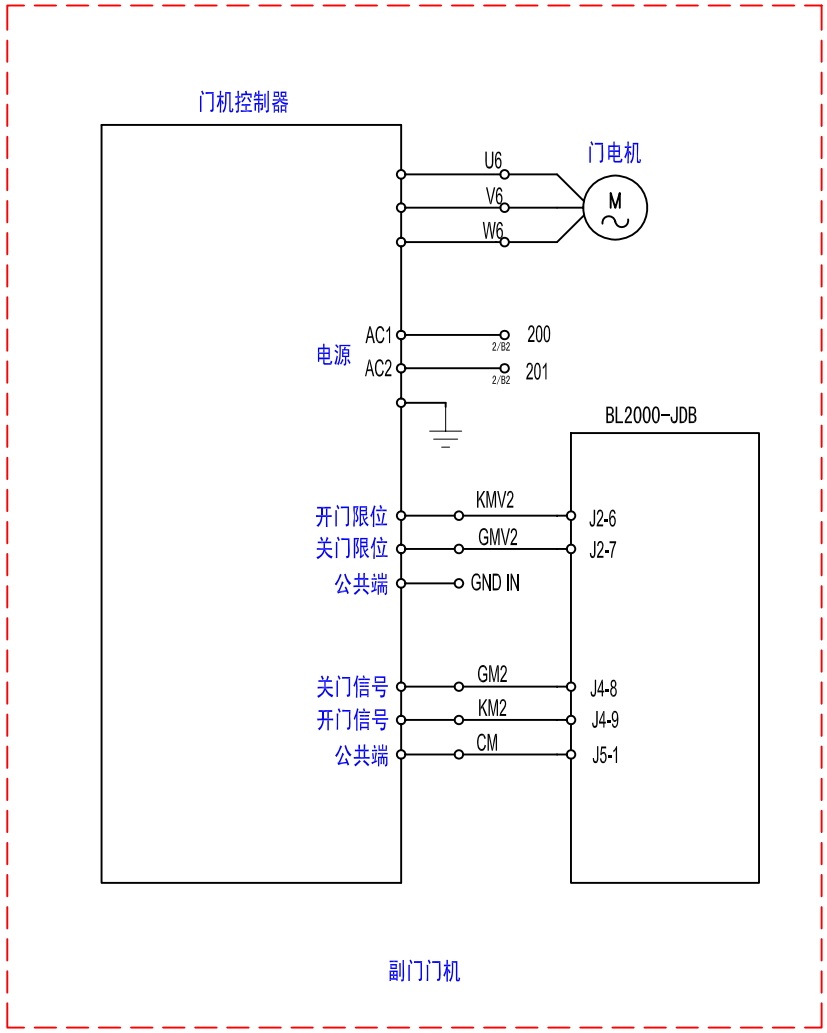

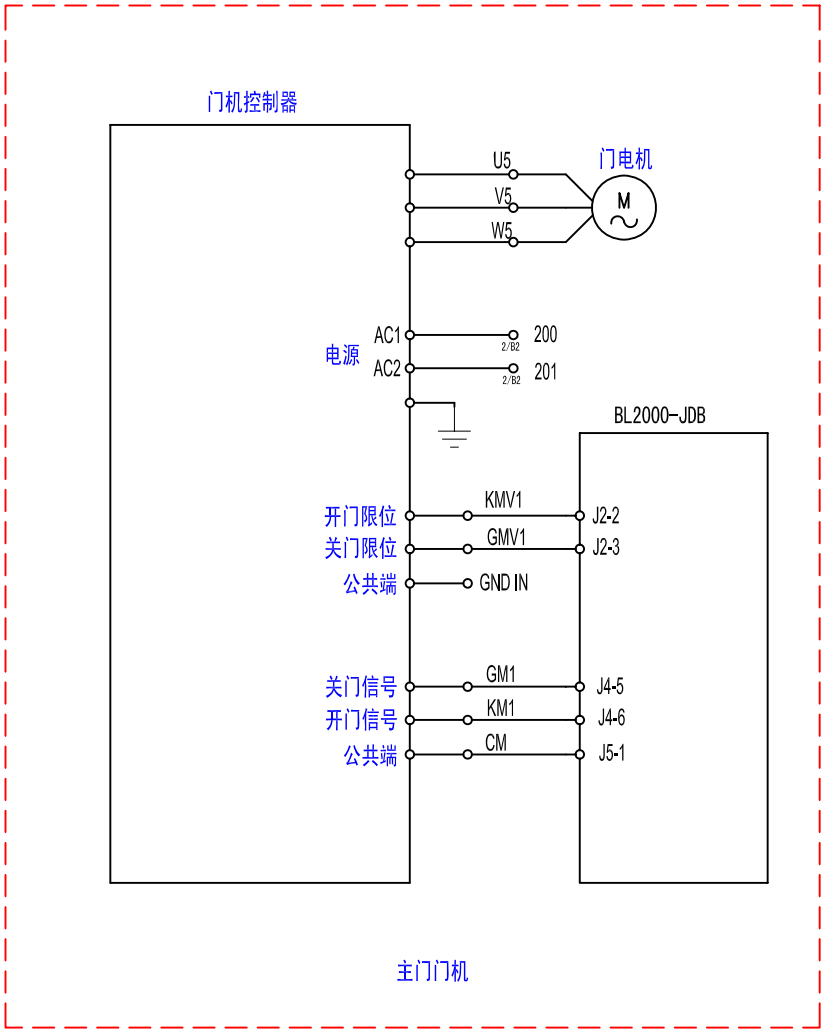

日期		设计	审核	批准	版本	页码
2015-07-01	SJT-WVF5-E 门机控制回路	武悦	郎帅	盘宗仁	9.06EN	9

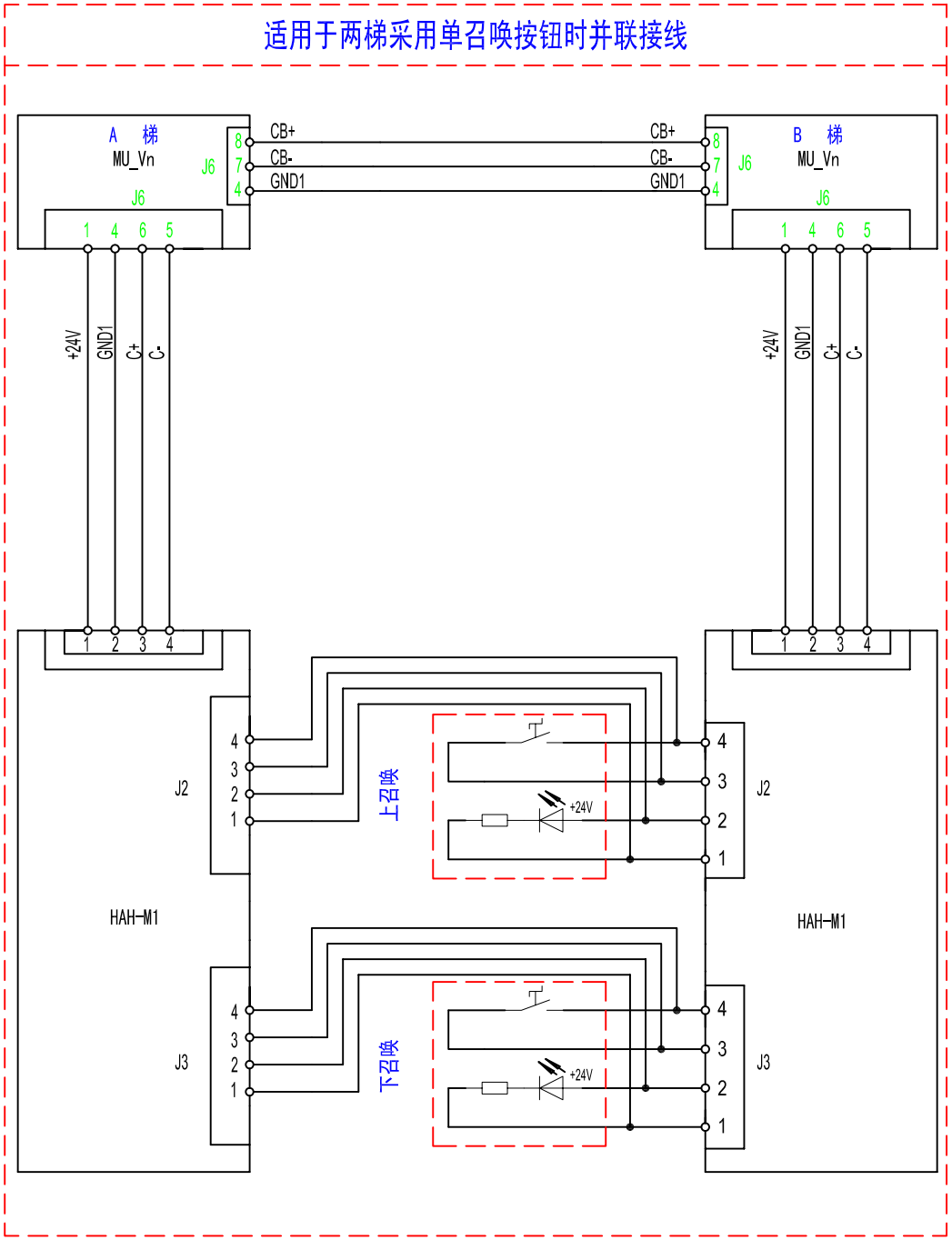

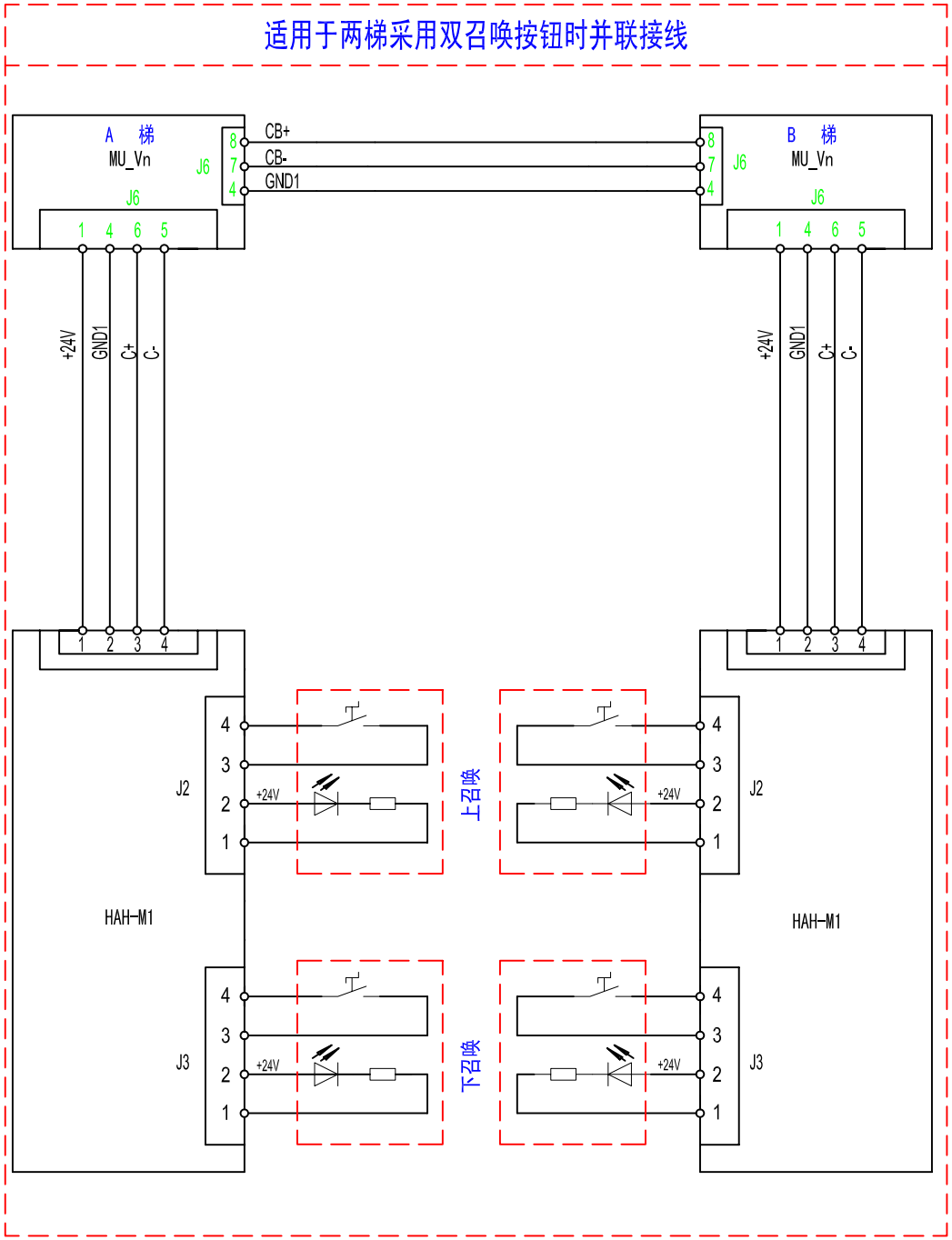

日期		设计	审核	批准	版本	页码
2015-07-01	SJT-WVF5-E 并联回路(BL6)	武悦	郎帅	盘宗仁	9.06EN	10

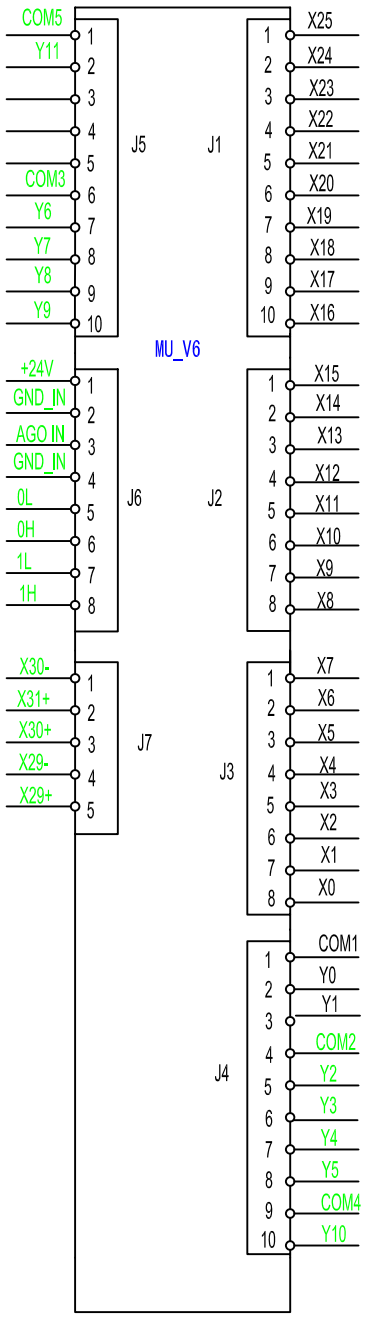

随行通讯电缆 GC--1

引脚	符号	位置
1	+24V	4/C4
2	GND1	4/C4
3	C+	4/C4
4	C-	4/C4
5	E	屏蔽层

随行电缆 GC--2

引脚	符号	位置
1	GND_IN	4/B1
2	+24V	4/B1
3	SMQ	4/B3
4	XMQ	4/B3
5		
6	MS1	4/A2
7	MX1	4/A2
8	130	4/A1
9	#1	17/A2
10	#2	17/A2
11	ZPX	19/B3
12	ZPS	19/B3
13		

随行电缆 GC--3

引脚	符号	位置	
1	200	2/B2	
2	201	2/B2	
3	L31	2/A3	
4	N1	2/A4	
5			
6			
7	100	2/A2	
8	108	3/B2	
9	117	3/C2	
10	116	3/A3	
11	105	3/B2	
△12	190	3/B2	
13			
14	116B	19/D2	UCMP方案时接线
15	117B	19/D2	
16	116F	19/C2	贯通门时接线
17	117F	19/C2	
18	旁路功能备用线		
19	(E)	黄绿线	
20	B1	17/A2	
21	B2	17/A2	

呼梯通讯电缆 GC--4

引脚	符号	位置
1	+24V	4/C4
2	GND1	4/C4
3	C+	4/C4
4	C-	4/C4
5	(E)	屏蔽层

井道电缆 GC--7

引脚	符号	位置	
1	L31	2/A3	
2	N1	2/A4	
3	117F	19/C2	贯通门时接线
4			
5	119	4/B2	
6			
7	123	4/B3	
8	120	4/B2	
9			
10	124	4/B3	
11	GND_IN	4/B1	
12	113	3/A2	
13	114	3/B2	
14	117	3/A3	
15	118	3/B3	
16	#1	17/A2	
17	#2	17/A2	
18	(E)	黄绿线	
△19	115	3/B1	
20	B1	17/A2	
21	B2	17/A2	

电源端子 TB1

序号	符号	位置
1	U1	1/A1
2	V1	1/A1
3	W1	1/A1
4	N	1/A1
5	U3	1/A4
6	V3	1/A4
7	W3	1/A4
8	L31	2/A3
9	N1	2/A4

电源端子 TB1

序号	符号	位置
1	L1	1/A1
2	L2	1/A1
3	L3	1/A1
4	N	1/A1
5	U3	1/A4
6	V3	1/A4
7	W3	1/A4
8	ZD1	1/C2
9	ZD2	1/D2
10	L35	2/B4
11	N2	2/A4
12	L32A	2/B3
13	L32B	2/B3

无机房系统排布

小端子台 TB2

序号	符号		
1	BK1+	3/C3	抱闸
2	BK2-	3/C4	
3	108	3/B2	超速保护
*4	114A	3/B2	限速器
5	114	3/B2	
6	KBK1	3/A4	与GND_IN接抱闸检测
7	KBK2	3/A4	
8	100	2/A2	
*9	113	3/A2	盘车手轮
10	113A	3/A2	
11	130	4/A1	检修
12	B1	17/A2	机房对讲
13	B2	17/A2	
14	#1	17/A2	
15	#2	17/A2	
16	#3	11/C4	备用
17	#4	11/C4	
18	#5	11/C4	
19	GND1	4/C4	并联/群控
20	CB+	4/C4	
21	CB-	4/C4	
22	LD1	4/C4	消防联动
23	LD2	4/C4	
24	XF	4/B3	
25	XS1	2/C1	无机房系统限速器复位
26	XS2	2/C2	
27	XS3	2/C1	无机房系统限速器实验
28	XS4	2/C2	

电源端子 TB4

序号	符号	位置
1	AP1	19/D1
2	AP2	19/D1
3	UCMP1	19/D2
4	UCMP2	19/D2
5	E	黄绿线

UCMP方案异步机时接线

日期		设计	审核	批准	版本	页码
2016-09-21	SJT-WVF5-E 控制柜插件及微机板接口图(BL6)	武悦	郎帅	盘宗仁	9.06EN	11

操纵盘 DC-9	
1	B1
2	B2
3	#1
4	#2
5	1
6	2
7	3
8	4
9	105
10	106
11	L33
12	FA
13	EM
14	
15	

操纵盘 DC-11	
1	24T
2	GND1
3	C+
4	C-
5	E

随行电缆 DC-2	
1	GND_IN
2	+24V
3	SMQ
4	XMQ
5	
6	MS1
7	MX1
8	130
9	#1
10	#2
11	ZPX
12	ZPS
13	

随行电缆 DC-3	
1	200
2	201
3	L31
4	N1
5	
6	
7	100
8	108
9	117
10	116
11	
12	190
13	
14	116B
15	117B
16	116F
17	117F
18	旁路功能备用线
19	(E)
20	B1
21	B2

UCMP方案时接线

轿顶检修开关

随行电缆 DC-1	
1	24T
2	GND1
3	C+
4	C-
5	E

后门机电缆 2PC	
1	200
2	201
3	E
4	GND_IN
5	KMV2
6	GMV2
7	CM1
8	KM2
9	GM2

后门光幕 2KAB	
1	200
2	201
3	E
4	KAB2
5	GND_IN
6	

轿底称重 LW	
1	+24V
2	GND_IN
3	CZ
4	MZ
5	BZ
6	QZ

应急电源 IPS	
1	L31
2	N1
3	1
4	2
5	4
6	7
7	B1
8	B2
9	

前门机电缆 1PC	
1	200
2	201
3	E
4	GND_IN
5	KMV1
6	GMV1
7	CM1
8	KM1
9	GM1

轿顶对讲 ICU6	
1	B1
2	B2
3	#1
4	#2
5	
6	

声光报警灯 AL	
1	20JP
2	
*3	201(GND_IN)

*3：声光报警灯电压220V接201；24V接GND_IN

语音报站 YBA	
1	24T
2	GND1
3	C+
4	C-
5	
6	

门区开关 MQ	
1	+24V
2	GND_IN
3	XMQ
4	SMQ
5	
6	

前门光幕 1KAB	
1	200
2	201
3	E
4	KAB1
5	GND_IN
6	

安全钳 SNQ	
1	107
2	E
3	108

轿门锁 SJM2	
1	116F
2	E
3	117F

轿门锁 SJM1	
1	116
2	E
3	117

风扇 CLF	
1	FA
2	
3	N1

轿厢灯 CFL	
1	EM
2	
3	N1

安全窗开关SNC	
1	106
2	107
3	

到站钟 BEL	
1	+24V
2	GND_IN
3	BL1

无机房门区或提前开门 SL	
1	ZPS
2	ZPX
3	GND_IN
4	
5	
6	

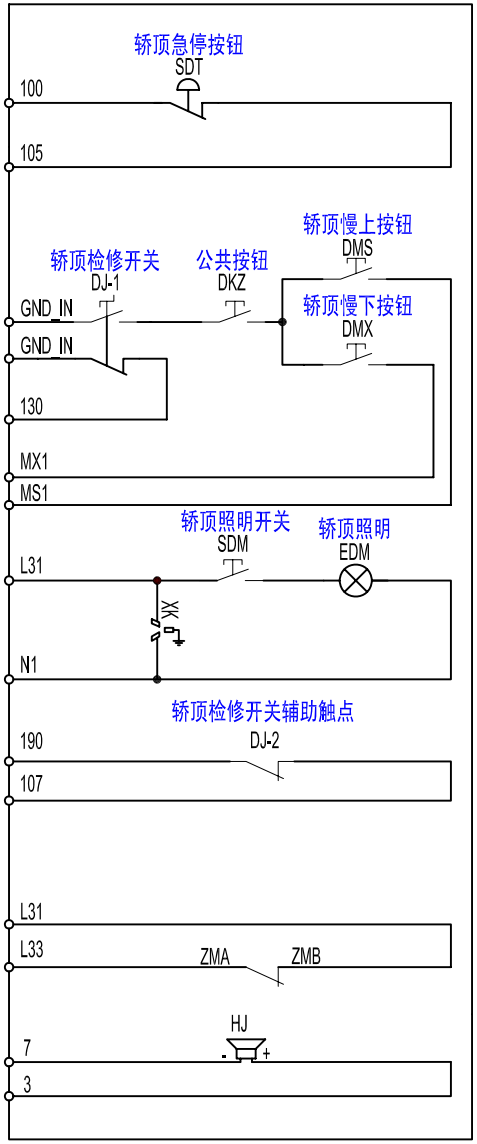

轿门副门锁UJM2	
1	116C
2	E
3	117B

轿门副门锁UJM1	
1	116B
2	E
3	117B(116C) 贯通门时接线

UCMP 方案时接线

插件名称	位数	插件型号	插针型号	用途
DC-1	5孔	AMP4807764	350536-1	随行电缆
DC-2	13孔	AMP172347	170308-3	随行电缆
DC-3	21孔	AMP171830	170308-3	随行电缆
DC-9	15孔	AMP480711	350536-1	操纵盘电缆
DC-11	5孔	AMP480764	350536-1	操纵盘电缆
2PC	9孔	AMP480707	350536-1	后门机电缆
2KAB	6孔	AMP480705	350536-1	后门光幕
1PS	9孔	AMP480707	350536-1	应急电源
1PC	9孔	AMP480707	350536-1	前门机电缆
ICU6	6孔	AMP480705	350536-1	轿顶对讲
LW	6孔	AMP480705	350536-1	轿底称重装置
YBA	6孔	AMP480705	350536-1	语音报站
MQ	6孔	AMP480705	350536-1	门区开关
1KAB	6孔	AMP480705	350536-1	前门光幕
SNQ	3孔	AMP480701	350536-1	安全钳
SMJ	3孔	AMP480701	350536-1	轿门锁
AL	3孔	AMP480701	350536-1	声光报警
UJM	3孔	AMP480701	350536-1	轿门副门锁
CLF	3孔	AMP480701	350536-1	风扇
CFL	3孔	AMP480701	350536-1	轿厢灯
SNC	3孔	AMP480701	350536-1	安全窗开关
SNC	3孔	AMP480700	350218-1	备注1
BEL	3孔	AMP480701	350536-1	到站钟
SL	6孔	AMP480705	350536-1	无机房门区或提前开门
AC220V继电器及灭弧器				

备注1：将该插件的1脚和2脚短接，出厂时插在插件板上的SNC上。

备注2：当带语音报站功能时，YBA接线。

日期		设计	审核	批准	版本	页码
2017-03-14	SJT-WVF5-S 轿顶接线箱	赵伟	郎帅	盘宗仁	9.06EN	12

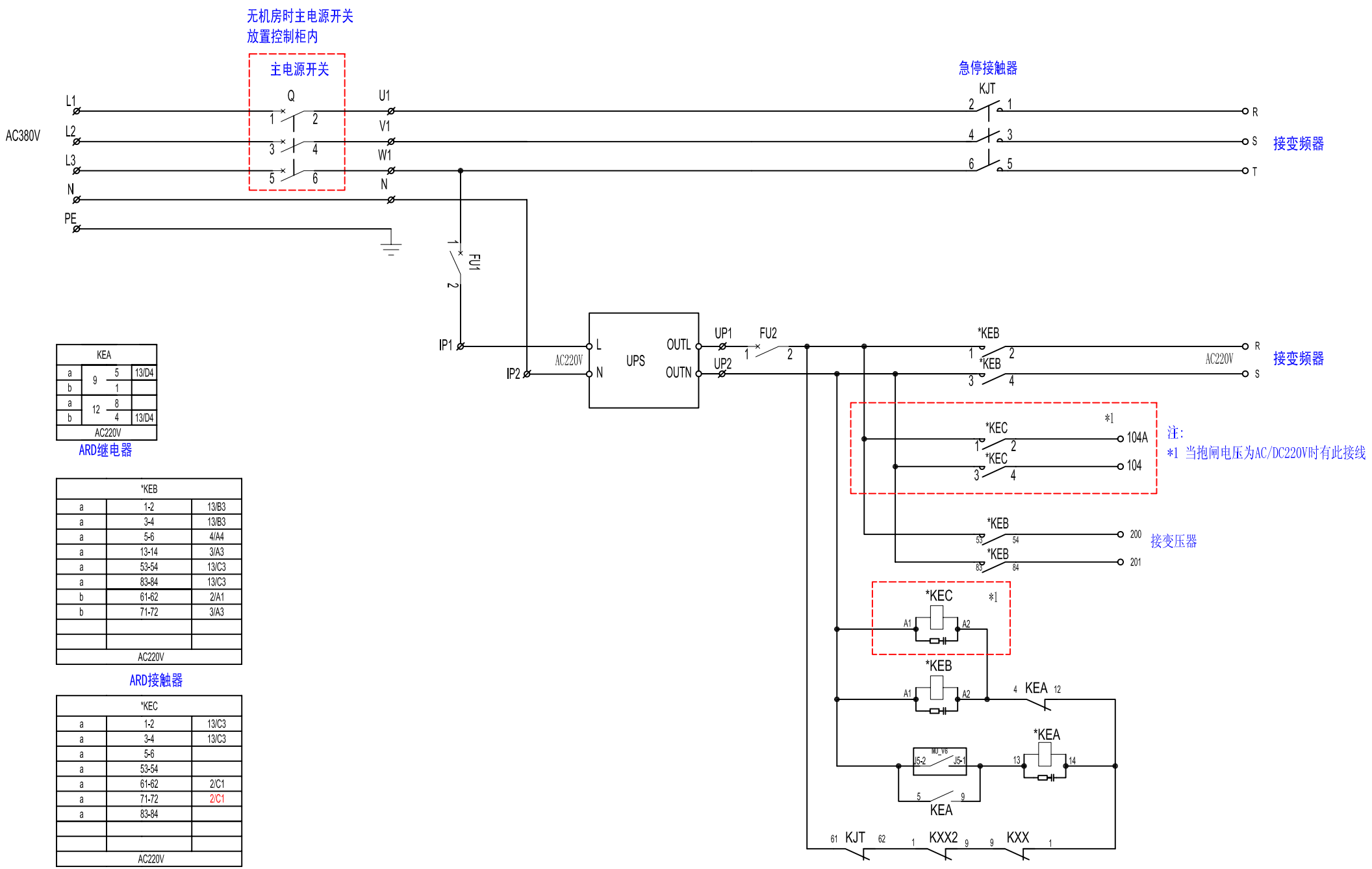

KEA			
a	9	5	13/D4
b		1	
a	12	8	
b		4	13/D4
AC220V			

ARD继电器

*KEB		
a	1-2	13/B3
a	3-4	13/B3
a	5-6	4/A4
a	13-14	3/A3
a	53-54	13/C3
a	83-84	13/C3
b	61-62	2/A1
b	71-72	3/A3
AC220V		

ARD接触器

*KEC		
a	1-2	13/C3
a	3-4	13/C3
a	5-6	
a	53-54	
a	61-62	2/C1
a	71-72	2/C1
a	83-84	
AC220V		

ARD接触器

日期		设计	审核	批准	版本	页码
2015-07-01	SJT-WVF5-E 停电自动平层控制回路(ARD功能)	武悦	郎帅	盘宗仁	9.06EN	13

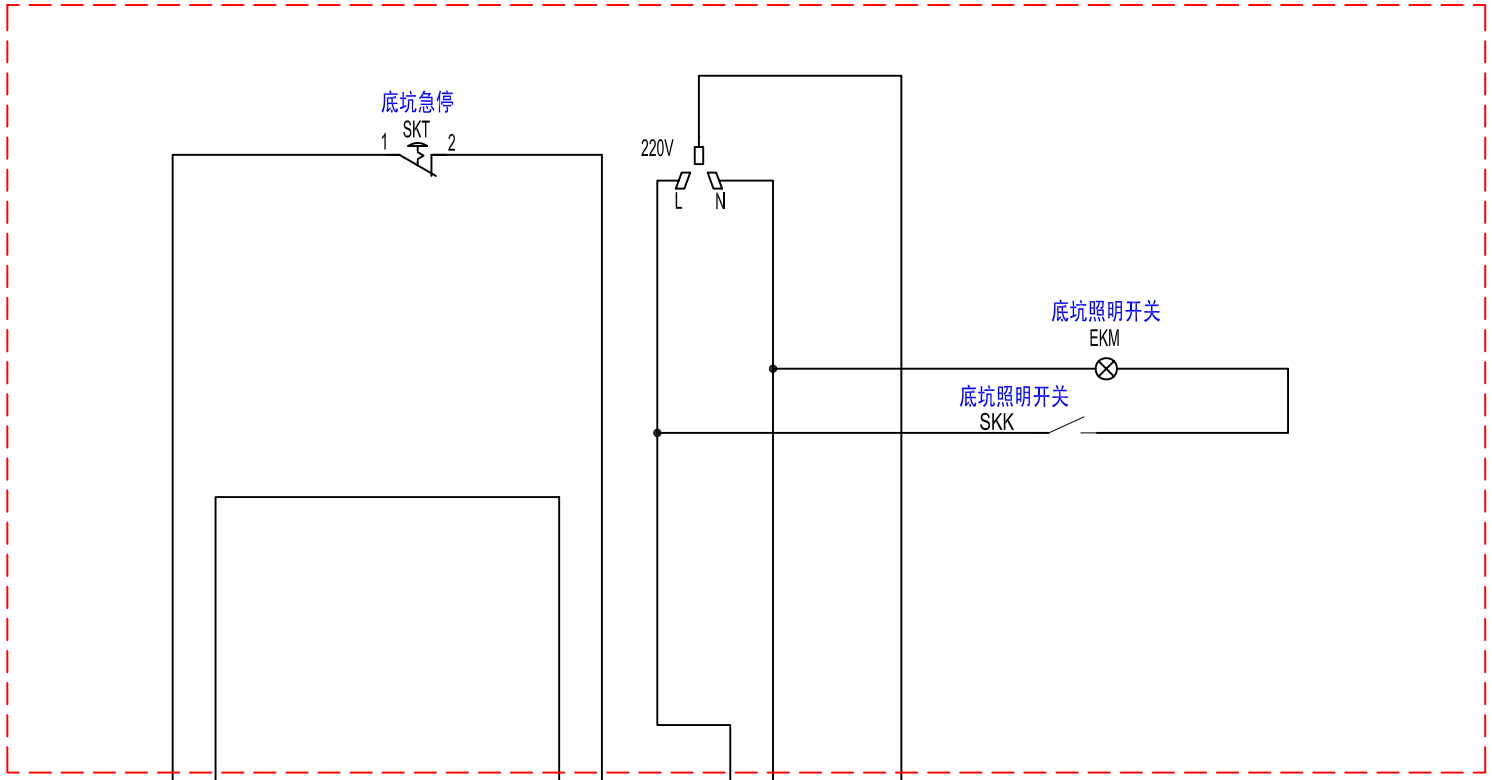

AMP480705
350536-1
2H

PIN NO	1	2	3	4	5	6
SINGAL				112	112a	

AMP480707
350536-1
1H

PIN NO	1	2	3	4	5	6	7	8	9
SIGNAL	112a	113			L31	N1			PE

日期		设计	审核	批准	版本	页码
2015-07-01	SJT-WVF5-E 底坑检修盒	武悦	郎帅	盘宗仁	9.06EN	14

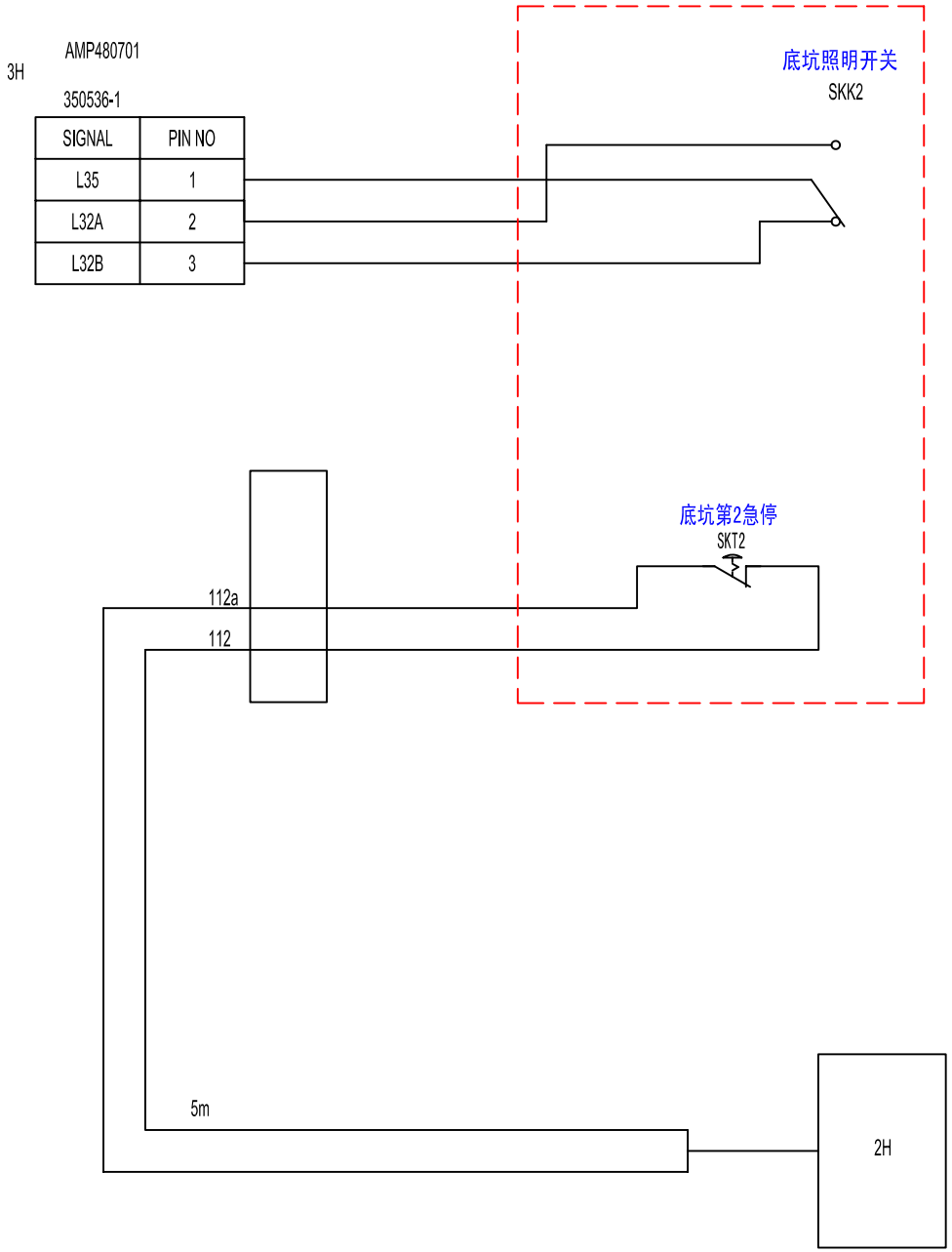

CON.NO	PIN	WIRE NO
2H AMP480704 350218-1	1	
	2	
	3	
	4	112
	5	112a
	6	

日期		设计	审核	批准	版本	页码
2015-07-01	SJT-WVF5-E 底坑第二急停	武悦	郎帅	盘宗仁	9.06EN	15

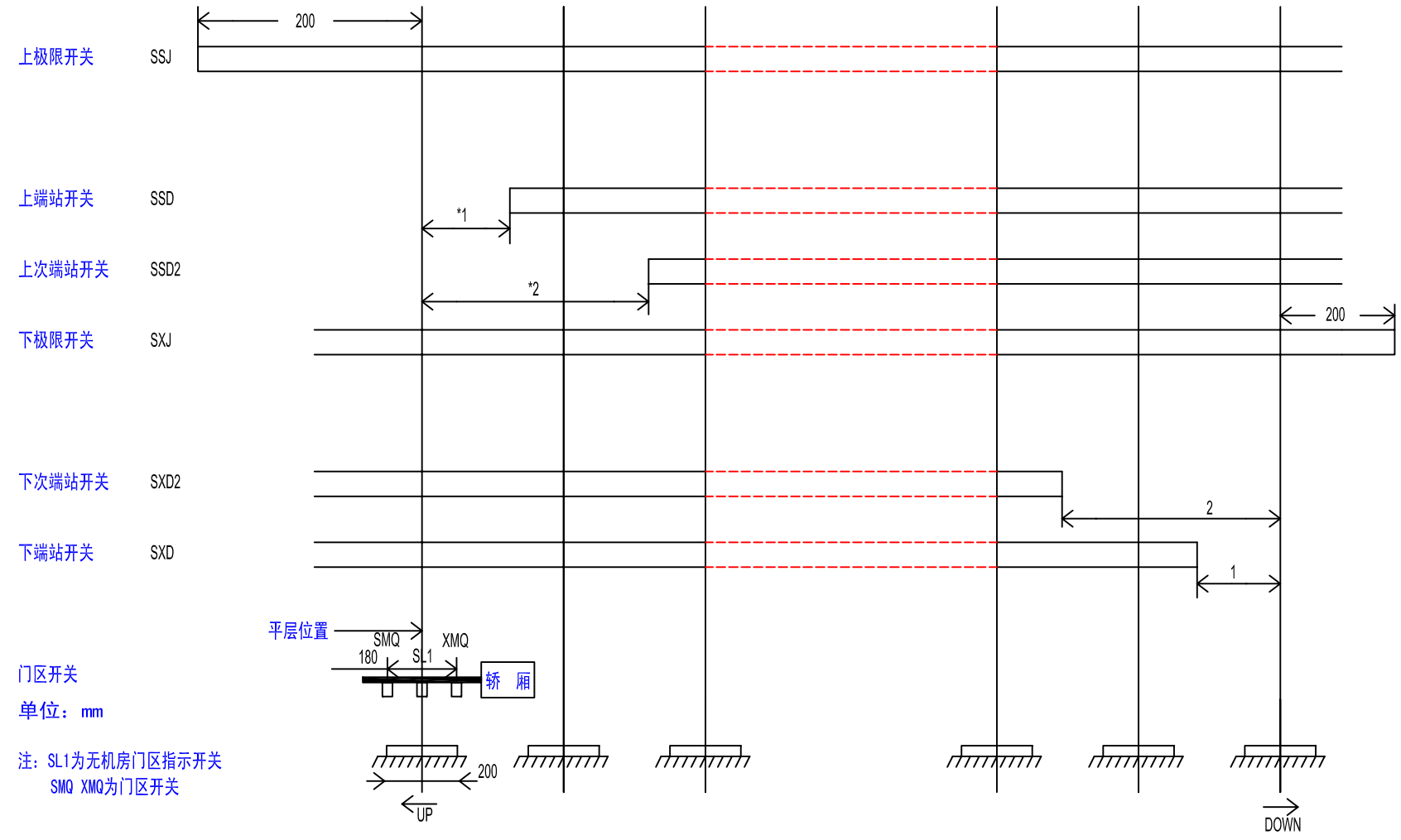

单位：mm

注：SL1为无机房门区指示开关
SMQ XMQ为门区开关

项目 \ 速度	0.5m/s	1.0m/s	1.6m/s	2.0m/s	2.5m/s
*1	1000	1300	2500	2500	2500
*2				4000	6250

日期		设计	审核	批准	版本	页码
2015-07-01	SJT-WVF5-E 井道开关位置	武悦	郎帅	盘宗仁	9.06EN	16

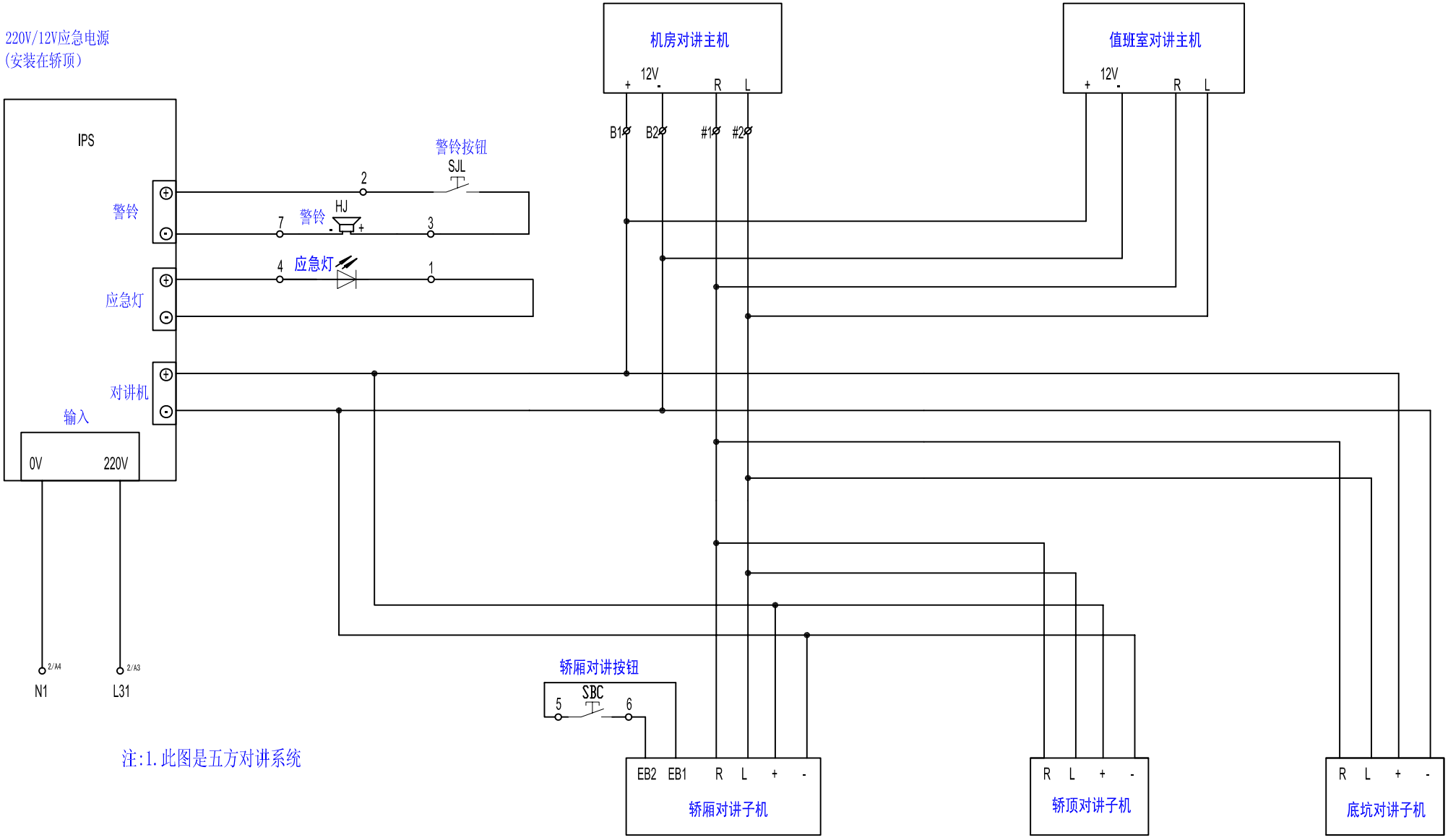

注:1.此图是五方对讲系统

日期		设计	审核	批准	版本	页码
2015-07-01	SJT-WVF5-E 对讲回路	武悦	郎帅	盘宗仁	9.06EN	17

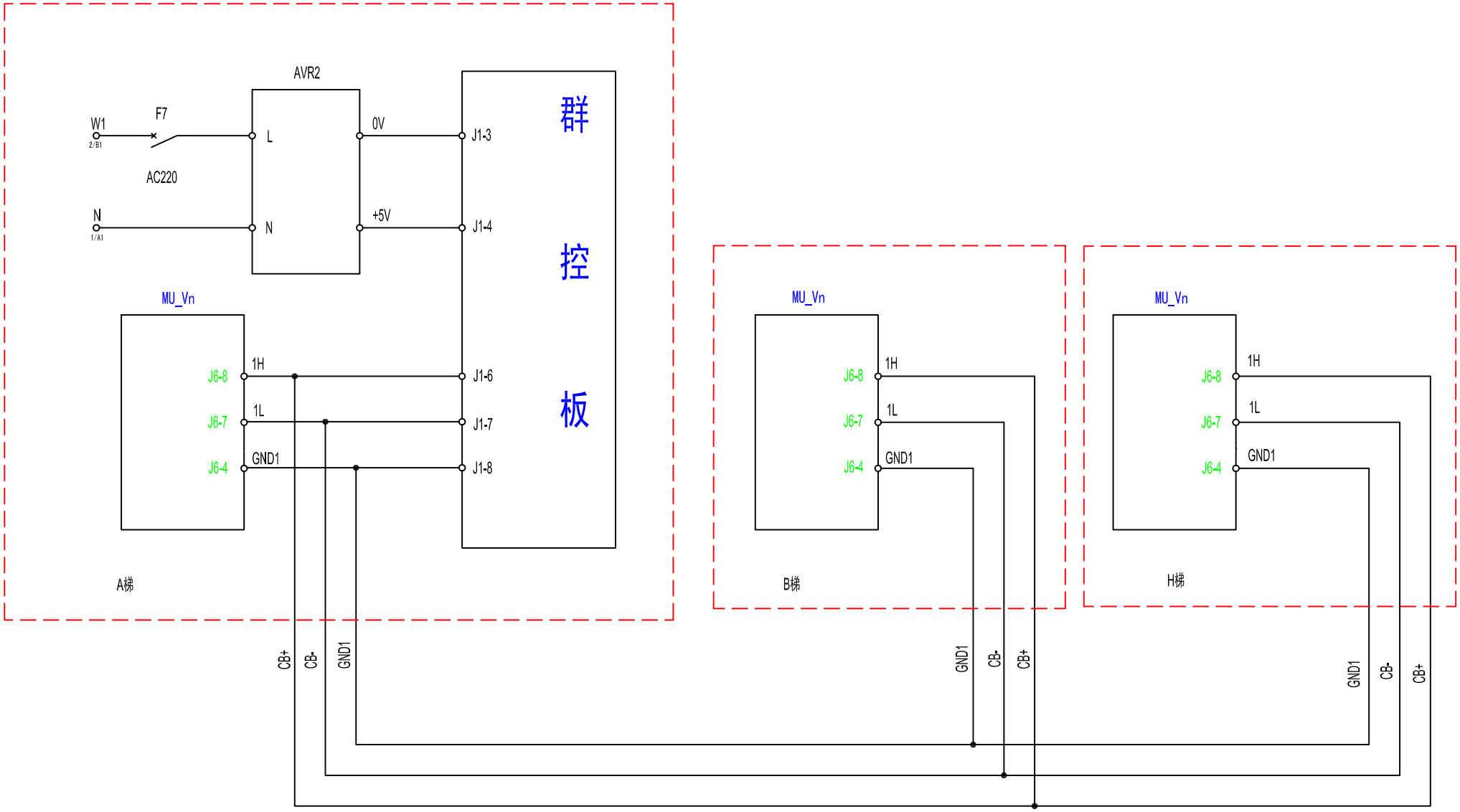

日期		设计	审核	批准	版本	页码
2015-07-01	SJT-WVF5-E 群控回路(BL6)	武悦	郎帅	盘宗仁	9.06EN	18

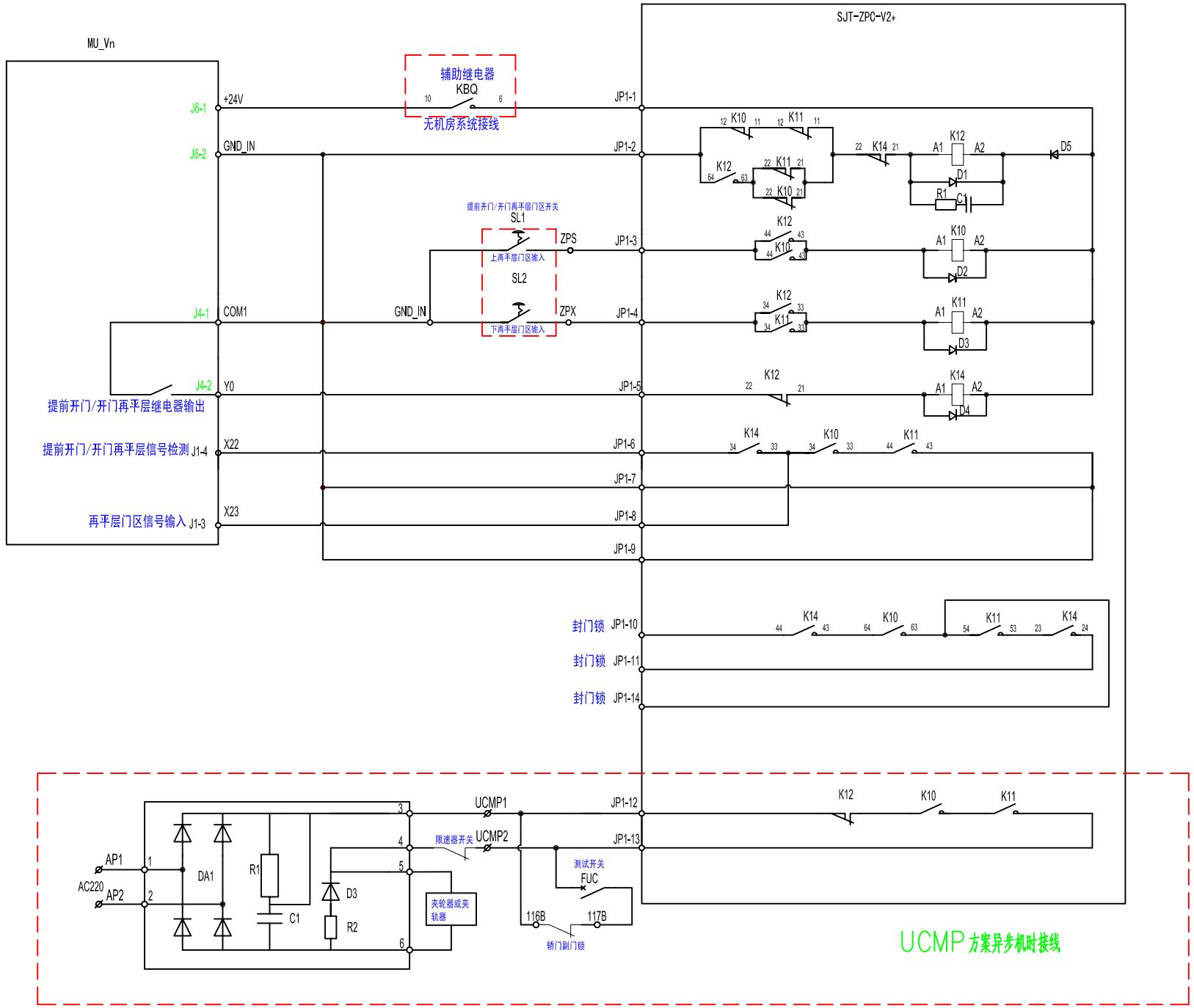

日期		设计	审核	批准	版本	页码
2016-08-10	SJT-WVF5-S 提前开门/开门再平层及UCMP控制回路(异步)	武悦	郎帅	盘宗仁	9.06EN	19A

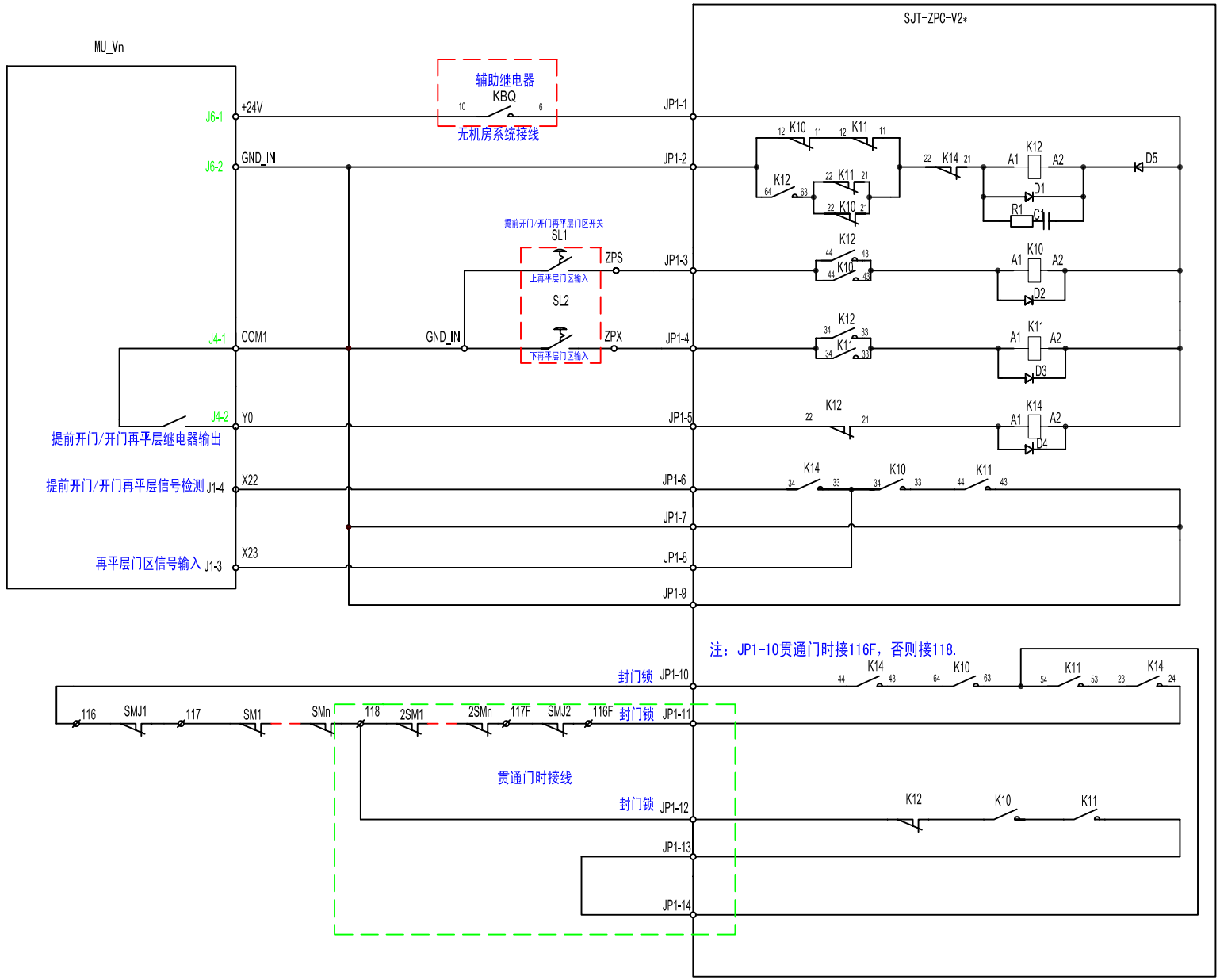

日期		设计	审核	批准	版本	页码
2017-06-08	SJT-WVF5-S 提前开门/开门再平层及UCMP控制回路（同步）	武悦	郎帅	盘宗仁	9.06EN	19B

名称	代号	型 号	位置	图纸位置
开关电源	AVR	AC220V/ 24V	控制柜	4/A1
开关电源(群控)	AVR2	AC220V/5V	控制柜	18/A1
到站钟	BEL		轿顶	5/A4
操纵盘扩展板	BL2000-CEB	BL2000-CEB	操纵盘	5C/A3
操纵盘主板	BL2000-JDB	BL2000-JDB	操纵盘	6/A2
群控板	BL2000-QKB	BL2000-QKB	控制柜	18/B2
指令板	BL2000-ZLB	BL2000-ZLB	控制柜	5A/A2
抱闸线圈	BRAKE		曳引机	3/C3
消防联动中心	CXF		机房	7/B4
抱闸续流二极管	D1	BY359	控制柜	3/D3
井道电锁	DF		井道	4/A4
轿顶检修开关	DJ-1		轿顶	4/A1
轿顶公共按钮	DKZ		轿顶	4/A2
轿顶慢上按钮	DMS		轿顶	4/A2
轿顶慢下按钮	DMX		轿顶	4/A2
井道长明灯	ECM		井道	2/D4
轿顶灯	EDM		轿顶	2/A4
井道照明状态指示灯	EFM	AC220V(无机房安在控制柜)	机房	2/D4
底坑照明灯	EKM	AC220V	底坑	2/C4
轿内照明灯	EM1 EM2	AC220V	轿厢	2/C4
应急照明灯	EYJ		轿内	17/B2
控制电源断路器	F1	2P6A	控制柜	2/A1
220V直流门机断路器	F2	1P4A	控制柜	2/A2
抱闸断路器	F3	1P4A	控制柜	2/B2
110V电源断路器	F4	1P1A	控制柜	2/A2
220V电源断路器	F5	1P4A	控制柜	2/B2
群控电源断路器	F7	1P1A	控制柜	18/A1
轿内风扇	FAN		轿内	2/C4
慢上按钮	FMS		控制柜	4/A1
慢下按钮	FMX		控制柜	4/A1
控制柜检修开关 (紧急运行开关)	GJ		控制柜	4/A1
关门限位开关1	GMV1		门机构	6/A2

名称	代号	型 号	位置	图纸位置
关门限位开关2	GMV2	贯通门时接	门机构	6/A2
●控制柜照明灯	GZM	AC220V/6W	控制柜	2/B4
警铃	HJ		轿顶	17/B2
呼梯板	HTB	BL2000-HAN	呼梯盒	7/C1
经济电阻	JR		控制柜	3/C2
抱闸检测开关	KBK1 KBK2		曳引机	4/A4
辅助继电器	KBQ		控制柜	2/D1
超载开关	KCZ		轿底	6/B3
运行接触器	KDY	AC110V	控制柜	4/C1
封星接触器	KFX	AC110V	控制柜	4/C2
ARD接触器	KJT	AC110V	控制柜	3/A3
经济接触器	KJR	AC110	控制柜	4/C1
抱闸接触器	KLZ	AC110V/6A	控制柜	4/C1
开门限位开关1	KMV1		门机构	6/A3
开门限位开关2	KMV2	贯通门时接	门机构	6/A3
满载开关	KMZ		轿底	6/B3
限速器实验开关	KXS		控制柜	2/C1
断相继电器	KXX	AC220V	控制柜	1/B1
断相继电器	KXX2	AC220V	控制柜	1/B1
照明控制继电器	KZM	AC220V	轿顶	5/C3
安全触板开关1	KAB1		门机构	6/B4
安全触板开关2	KAB2	贯通门时接	门机构	6/B4
上再平层门区开关	LS1		轿顶	19/B2
下再平层门区开关	LS2		轿顶	19/B2
光幕开关	LSB1		轿顶	6/B4
光幕开关(贯通门)	LSB2		轿顶	6/B4
门区指示灯	MBQ	DC12V	控制柜	2/D1
一体机主板	MU_Vn	MU_Vn	控制柜	4/B1
旋转编码器	PG		机房	1/C3
变频器	PT		控制柜	1/B2
总控电源断路器	Q	变频器额定电流的2.5倍	控制柜	1/A1

名称	代号	型 号	位置	图纸位置
井道照明电源断路器	Q2	2P10A (无机房时安装在控制柜内)	控制柜	2/A3
灭弧器	RC	MH0.47	控制柜	4/C1
110V整流桥	RF1	35A/1200V	控制柜	2/A2
抱闸续流电阻	RLZ	200Ω/10W	控制柜	3/D3
水泥电阻	RXJ/RXJ2	35K/5W	控制柜	1/B1
制动电阻	RZD		控制柜	1/C1
上行超速保护开关	SCS		机房	3/B2
轿内急停按钮	SDC		操纵盘	3/B2
电锁开关	SDF		基站	4/A4
轿顶照明开关	SDM		轿顶	2/A3
轿顶急停按钮	SDT		轿顶	3/B1
上端站开关1	SDZ1	磁感应开关	井道	4/A2
上端站开关2	SDZ2	磁感应开关	井道	4/A2
轿厢风扇开关	SFA		操纵盘	2/C4
井道照明开关	SFK	两转换开关	机房	2/D3
关门按钮1	SGM1		操纵盘	5A/B1
关门按钮2	SGM2	(贯通门)	操纵盘	5B/B2
底坑缓冲器开关	SHC		底坑	3/B1
警铃按钮	SJL		操纵盘	17/A2
轿内照明开关	SJM		操纵盘	2/C4
急停开关	SJT		控制柜	3/A2
再平层控制板	SJT-ZPC	SJT-ZPC-V2	控制柜	19/A4
底坑照明开关	SKK	两转换开关	底坑	2/B4
开门按钮1	SKM1		操纵盘	5A/A1
开门按钮2	SKM2	(贯通门)	操纵盘	5B/B2
限速器断绳开关	SKS		底坑	3/A1
底坑急停按钮	SKT		底坑	3/A1
底坑入口急停按钮	SKT2		底坑	3/A1
开门延长按钮	SKY		操纵盘	5A/C1
门区开关/提前开门开关	SL1	无机房时	井道	2/D2
轿门开关	GS		轿厢	3/C3
层门开关	DS		层门锁	3/C2

名称	代号	型 号	位置	图纸位置
上门区开关	SMQ	磁感应/光电开关	轿顶	4/B3
安全窗开关	SNC		轿顶	3/B2
安全钳开关	SNQ		轿顶	3/B2
盘手轮开关	SPS		机房	3/A2
上极限开关	SSJ		井道	3/B1
行程开关	SXC	AC220V	控制柜	2/C3
消防开关	SXF		基站	4/A3
下极限开关	SXJ		井道	3/B1
限速器开关	SXS		机房	3/B2
司机开关	SZH	手动	操纵盘	5A/D1
直驶开关	SZS	点动	操纵盘	5A/D1
专用开关	SZY	手动	操纵盘	5A/D1
控制电源变压器	TC1	380V/ 220V/110V	控制柜	2/A2
Y型曳引机热敏开关	WK		曳引机内部	4/A4
轿顶插座	XD		轿顶	2/A4
下端站开关1	XDZ1	磁感应开关	井道	4/A2
下端站开关2	XDZ2	磁感应开关	井道	4/A2
电源插座	XG	AC220V/三相	控制柜	2/C3
底坑照明插座	XK	AC220V/三相	底坑	2/B4
下门区开关	XMQ	磁感应开关/光电开关	轿顶	4/A3
电动开闸按钮	A1/A2		控制柜	3B/A2
UPS输入电源断路器	FU1	1P4A	控制柜	13/B2
UPS输出电源断路器	FU2	1P20A	控制柜	13/B3
ARD继电器	KEA	AC220V	控制柜	13/D4
ARD接触器	KEB	AC220V/9A	控制柜	13/C3
ARD接触器	KEC	AC220V/9A	控制柜	13/C3
旁路板	SJT-PLB-V1		控制柜	3/D2 4/A1，B2
旁路报警装置	CAL/DAL		轿底	6/B3